ОБЩЕСТВО С ОГРАНИЧЕННОЙ ОТВЕТСТВЕННОСТЬЮ

ПРОЕКТНЫЙ ИНСТИТУТ

«КУЗБАССГОРПРОЕКТ»

Кемеровская область, г. Кемерово, Ленинский район, микрорайон 64. Жилой дом №83/2

РАБОЧАЯ ДОКУМЕНТАЦИЯ

РАЗДЕЛ КЖ.0

Конструкции железобетонные ниже отм. 0.000.

Блок-секция №1. к2У.2.2-17

6792-КЖ.0

ООО "СДС-СТРОЙ"
В ПРОИЗВОДСТВО РАБОТ
Главный инженер ООО "СДС-СТРОЙ"
(подпись) (ФИО)
"____" _____ 200___ г.

Главный инженер Е.Ф. Паймурзина

Главный инженер проекта Т.И. Александрович

2021

Ведомость рабочих чертежей основного комплекта

Лист	Наименование	Примечание
1	Общие данные (начало).	изм. 1,2,3,4,5(зам) 6,8,9(зам)
1.1	Общие данные (продолжение).	
1.2	Общие данные (окончание).	
2	План котлована.	изм. 1(зам)
3	Схема расположения свай	изм. 2*(зам), 5(зам)
4	Спецификация свай. Деталь заделки сваи в ростверк.	изм. 1,2 (зам)
5	Инженерно-геологический разрез по линии 7-7.	изм. 1(зам)
6	План монолитного ростверка.	изм.5(зам),6(изм)
7	Набетонка на ростверк под ШЛ-1.	
8	Схема армирования ростверка.	изм.5(зам)
8.1	Схема дополнительного армирования ростверка.	изм. 3 (нов)
9	Ростверк. Сечения 1-1...5-5, 13 - 13	изм.5(зам)
9.1	Ростверк. Сечения 6-6...12-12.	изм. 3(нов) изм.9(зам)
10	Ростверк. Узлы 1,2,3,4. Сечения а-а, б-б.	изм.5(зам)
11	Ростверк. Узлы 5,6,7,8,9.	изм.5(зам)
12	Ростверк. Узлы 10,11,12.	
12.1	Ростверк. Узлы 13, 14.	изм.3 (нов)
13	Спецификация элементов ростверка.Каркас КР1.	изм.5(зам) изм.9 (зам)
14	Схема расположения панелей стен техподполья.	изм. 2,3,4 (зам),6(изм)
15	Монтажный план плит перекрытия над техподпольем	изм.3 (зам),6(изм.)
16	Разрезы 1-1...3-3.	изм.2 (зам),6(изм.)
17	Фрагмент плана в осях "3с-5с/Ес". Разрезы 4-4, 5-5. Узел А.	
18	Деталь №1. Разрезы 1-1, 2-2.	
19	Деталь №2. Разрезы 1-1, 2-2.	
20	Деталь №3. Крепление кирпичных перегородок. Узлы 1,2, сечения 1-1...3-3.	

Ведомость рабочих чертежей основного комплекта

Лист	Наименование	Примечание
21	Крепление кирпичных перегородок. Каркасы К1...К3, закладная деталь ММС1.	
22	Крепление кирпичных перегородок. Узел 3.	
23	Деталь №4. Перекрытие шахты дымоудаления на отм. -0,080.	изм.4 (зам)
24	Приямок Прм.1.	
25	Монтажная схема шахты лифта ШЛ-1. Узел А.	изм. 3*(зам)
26	Спецификация железобетонных изделий ниже отм. 0.000 (начало)	изм.3,4 (зам)
27	Спецификация железобетонных изделий ниже отм. 0.000 (продолжение).	изм. 2,3 (зам),6(изм)
28	Спецификация железобетонных изделий ниже отм. 0.000 (окончание). Спецификация монтажных элементов ниже отм. 0,000. Расход материалов	изм.3 (зам), изм.10 (зам.)
29	Схема уширения ростверка по оси 8с.	изм.8(нов.)

Настоящий проект выполнен в соответствии с заданием на проектирование, выданными техническими условиями, требованиями действующих технических регламентов, стандартов, сводов правил.

Главный инженер проекта (Александрович Т.И.)

ООО "СДС-СТРОЙ"
ГЛАВНЫЙ ИНЖЕНЕР
ГАЛЯМОВ Е.Ш. 17.06.2022
ВПРОИЗВЕДСТВОРАБОТ

Компоновочная схема

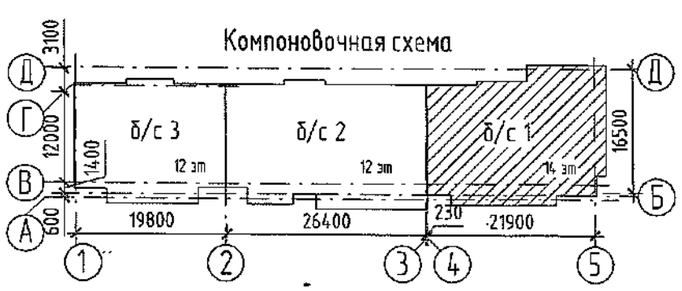

Изм.	Кол.уч.	Лист	№док.	Подп.	Дата
10	-	зам.	675-22		17.06.22
9	-	зам.	400-22		21.04.22
8	-	зам.	287-22		05.04.22
6	-	зам.	245-22		29.03
5	-	зам.	57-22		2022
4	-	зам.	50-22		25.01.
3	-	зам.	1483-21		27.12.21
2	-	зам.	1410-21		10.12.21

Разработал	Красильникова		26.01
Проверил	Смыкова		
Рук.гр.	Тритина		26.01
Гл.спец.	Черникова		
Н.контр.	Криволапов		
Нач.отд	Дюкова		

6792 - КЖ.0

Кемеровская область, г.Кемерово, Ленинский район, микрорайон №64. Жилой дом №83/2.

Блок-секция №1. к2У.2.2-17

Стадия	Лист	Листов
Р	1	

Общие данные (начало).

ООО ПИ "Кузбассгорпроект"

Согласовано			
Взам. инв. №			
Подп. и дата			
Инв. № подл.			
Рук.гр.ОВ	Беглова		
Рук.гр.АР	Копцева		26.01
Рук.гр.ЭО	Смоленчук		
Рук.гр.ВК	Астрахова		

Ведомость ссылочных и прилагаемых документов

Обозначение	Наименование	Примечание
	Ссылочные документы	
ГОСТ 23279-2012	Сетки арматурные сварные для железобетонных конструкций и изделий	
СДС2010/15 вып. 0-1-91	Архитектурно-строительная система крупнопанельного домостроения СДС-2010/15. Монтажные узлы стеновых панелей.	
СДС2010/15 вып. 0-1-92	Архитектурно-строительная система крупнопанельного домостроения СДС-2010/15. Монтажные узлы плит перекрытий.	
СДС2010/15 вып. 0-1-94	Архитектурно-строительная система крупнопанельного домостроения СДС-2010/15. Монтажные узлы однослойных цокольных панелей.	
СДС2010/15 вып. 1-2	Архитектурно-строительная система крупнопанельного домостроения СДС-2010/15. Металлические изделия. Монтажные элементы.	
СДС2010/15 вып. 2-1	Архитектурно-строительная система крупнопанельного домостроения СДС-2010/15. Наружные цокольные панели.	
СДС2010/15 вып. 2-2	Архитектурно-строительная система крупнопанельного домостроения СДС-2010/15. Внутренние цокольные панели.	
СДС2010/15 вып. 2-8	Архитектурно-строительная система крупнопанельного домостроения СДС-2010/15. Стенки лоджий.	
СДС2010/15 вып. 3-1	Архитектурно-строительная система крупнопанельного домостроения СДС-2010/15. Плиты перекрытия без предварительного напряжения.	
СДС2010/15 вып. 3-2	Архитектурно-строительная система крупнопанельного домостроения СДС-2010/15. Плиты перекрытия предварительно напряженные.	
СДС2010/15 вып. 4-1	Архитектурно-строительная система крупнопанельного домостроения СДС-2010/15. Лестничные марши и площадки.	
СДС2010/15 вып. 5-1	Архитектурно-строительная система крупнопанельного домостроения СДС-2010/15. Лифтовые шахты.	
СДС2010/15 вып. 6-1	Архитектурно-строительная система крупнопанельного домостроения СДС-2010/15. Изделия доборные. Вентблоки. Шахты.	

Согласовано

Взам. инв. №

Подп. и дата

Инв. № подл.

ООО "СДС-СТРОЙ"
В ПРОИЗВОДСТВО РАБОТ
Главный инженер ООО "СДС-СТРОЙ"
(подпись) (Ф.И.О.)
" " 200 г.

Компоновочная схема

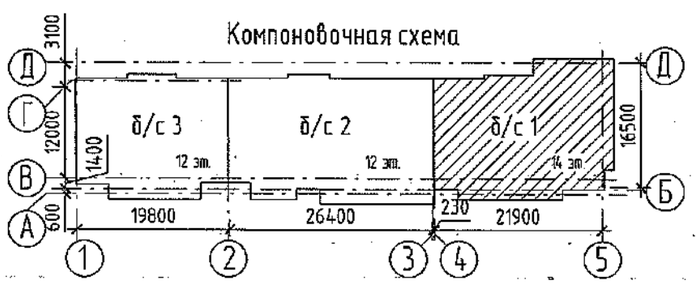

Изм.	Кол.уч.	Лист	№док.	Подп.	Дата
Разработал		Красильникова			17.11
Проверил		Смыкова			
Рук.гр.		Тритина			
Гл.спец.		Черникова			
Н.контр.		Криволапов			

2021

6792 - КЖ.0

Кемеровская область, г.Кемерово, Ленинский район, микрорайон №64. Жилой дом №83/2.

Блок-секция №1.
к2Ч.2.2.-17

Стадия	Лист	Листов
Р	1.1	

Общие данные (продолжение).

ООО ПИ "Кузбассгорпроект"

Общие указания.

1. Настоящие чертежи разработаны в соответствии с требованиями действующих нормативных документов
   СП 63.13330.2018 "Бетонные и железобетонные конструкции. Основные положения",
   СП 28.13330.2017 "Защита строительных конструкций от коррозии",
   СП 20.13330.2016 "Нагрузки и воздействия",
   СП 22.13330.2016 "Основания зданий и сооружений",
   СП 24.13330.2011 "Свайные фундаменты",
   СП 70.13330.2012 "Несущие и ограждающие конструкции".
2. Технические решения, принятые в рабочих чертежах, соответствуют требованиям экологических, санитарно-гигиенических, противопожарных и других норм, действующих на территории Российской Федерации и обеспечивают безопасную для жизни и здоровья людей эксплуатацию объекта при соблюдении предусмотренных чертежами мероприятий.
3. Проект разработан для строительства:
   – в "В" строительно-климатическом районе с t° наружного воздуха наиболее холодной пятидневки обеспеченностью 0.92
   – минус 39 °С;
   – зона влажности – сухая;
   – нормативное значение ветрового давления для III района – 0,38 кПа;
   – нормативное значение веса снегового покрова на 1 м² горизонтальной поверхности земли для IV района-1,8 кПа;
   – сейсмичность строительной площадки – 6 баллов шкалы MSK-64.
4. Нагрузки приняты в соответствии с СП 20.13330.2016, СТО 36554501-015-2008
5. Здание 2 уровня ответственности, II степени огнестойкости.
6. За относительную отметку 0.000 принята отметка чистого пола первого этажа, соответствующая абсолютной отметке 133,28.
7. Монтаж сборных и железобетонных конструкций выполнять в соответствии с требованиями СП 70.13330.2012 "Несущие и ограждающие конструкции".
8. Горизонтальную гидроизоляцию выполнить по верху ростверка из цементно-песчаного раствора марки М250, толщиной 20мм.
9. Поверхности стен подвала, соприкасающиеся с грунтом, обмазать горячим битумом за 2 раза.
10. Перечень ответственных конструкций и основных видов работ, подлежащих освидетельствованию с участием представителей проектной организации в порядке авторского надзора (СП 11-110-99 "Авторский надзор за строительством зданий и сооружений"):
    –устройство фундаметов
    –монтаж основных конструкций (стеновых панелей и плит перекрытия);
    –устройство гидроизоляции.
11. Указания по производству работ и указания по антикоррозионной и огнезащите стальных деталей см. СДС2010/15.0-1-ТТ.

Указания по производству работ.

1. Проектная документация разработана для производства работ в летнее время. Указания по производству работ в зимних условиях см.СДС2010/15.0-1-ТТ.
2. До начала основных строительно-монтажных работ по возведению жилого дома должны быть выполнены подготовительные работы, в том числе: геодезические по детальной разбивке здания; по устройству приобъектных складов и подъездов к ним; по прокладке трубопроводов инженерных сетей.
3. Учитывая большое значение качество сварки, определяющего прочность и долговечность дома, сварочные работы должны производится дипломированными сварщиками. Сварочные работы производятся качественными электродами.
4. К началу монтажа надземной части здания должны быть закончены и сданы по акту все работы по подземной части. В процессе приемки необходимо проверить правильность монтажа элементов в соответствии с проектом, качество установленных элементов, тщательность заделки стыков, наличие актов на все скрытые работы.
5. Качество работ по заделке стыков имеет решающее значение при эксплуатации здания. Технический контроль за качеством работ по заделке стыков ведется непрерывно в процессе монтажа здания.
6. Последовательность и взаимная увязка процессов производства всех видов работ устанавливается с соблюдением следующих требований:
   – перерыв в строительстве между окончанием возведения подземной и началом монтажа надземной части здания не должен превышать трех месяцев.
   –монтаж конструкций каждого с 1 по 14 этаж производится только после полного и окончательного закрепления всех сборных конструкций нижележащего этажа на данной захватке.
   –внутренние общестроительные и специальные работы выполняются параллельно с монтажом здания с отставанием не менее, чем на два этажа и при условии, что над помещениями, где производятся работы, не ведется монтаж конструкций.
   –внутренние штукатурные и плиточные работы производятся при условии, если над отделываемыми помещениями имеется не менее трех железобетонных перекрытий, отделочные работы – после устройства кровли. Все работы выполняются в соответствии с правилами СНиП 12-03-2001 "Безопасность труда в строительстве", часть 1.

ООО "СДС-СТРОЙ"
В ПРОИЗВОДСТВО РАБОТ
Главный инженер ООО "СДС-СТРОЙ"
(подпись) (Ф.И.О.)
"___" _____ 200___ г.

Согласовано

Взам. инв. №

Подп. и дата

Инв. № подл.

Компоновочная схема

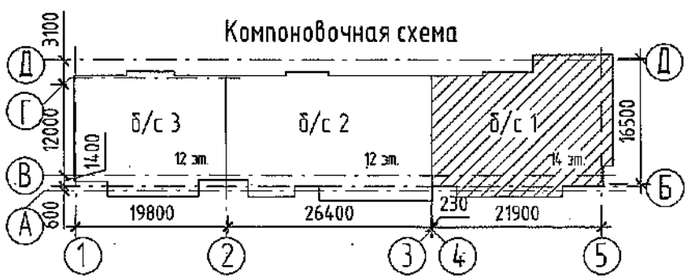

Изм.	Кол.уч.	Лист	№док.	Подп.	Дата	2021	6792 – КЖ.0			
							Кемеровская область, г.Кемерово, Ленинский район, микрорайон №64. Жилой дом №83/2.			
Разработал.		Красильникова			17.11		Блок-секция №1. кМУ.2.2-17	Стадия	Лист	Листов
Проверил		Смыкова						Р	1.2	
Рук.гр.		Тритина								
Гл.спец		Черникова					Общие данные (окончание).	ООО ПИ "Кузбассгорпроект"		
Н.контр.		Криволапов								

см. к2М.3.5-17
блок-секция 2

Набетонка под ШЛ-1
п. 7

Компоновочная схема

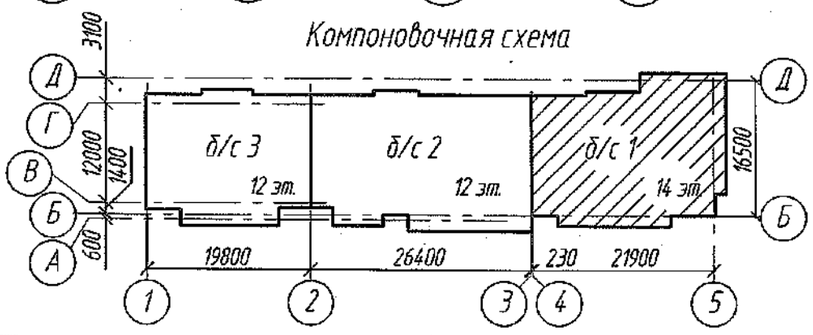

1. План свай см. л. 3.
2. Общие указания см. л. 13.
3. Армирование ростверка см. л. 8, 8.1.
4. Сечения 1-1...5-5, 13-13 см. л. 9, сечения 6-6...12-12 см. л.9.1.
5. Спецификацию элементов ростверка см. л. 13.

ООО "СДС-СТРОЙ"
В производство работ
Главный инженер ООО "СДС-СТРОЙ"
(подпись) (ф.и.о.)
" " 20 г.

Согласовано

Взам. инв. №

Подп. и дата

Инв. № подл.

					2022	6792-КЖ.0
6	-	Зам	245-22		29.03.22	Кемеровская область, г. Кемерово, Ленинский район, микрорайон №64. Жилой дом №83/2
5	-	Зам	57-22		27.01.22	
Изм.	Кол.уч	Лист	№ док.	Подп.	Дата	
Разраб.		Кудрявцева				Блок-секция №1 к2У.2.2-17 — Стадия: Р; Лист: 6; Листов:
Пров.		Красильникова				
Рук.гр.		Тритина				
Гл.спец.		Черникова				План монолитного ростверка
Н. контр.		Криволапов				ООО ПИ "КУЗБАССГОРПРОЕКТ"
ГИП		Александрович				

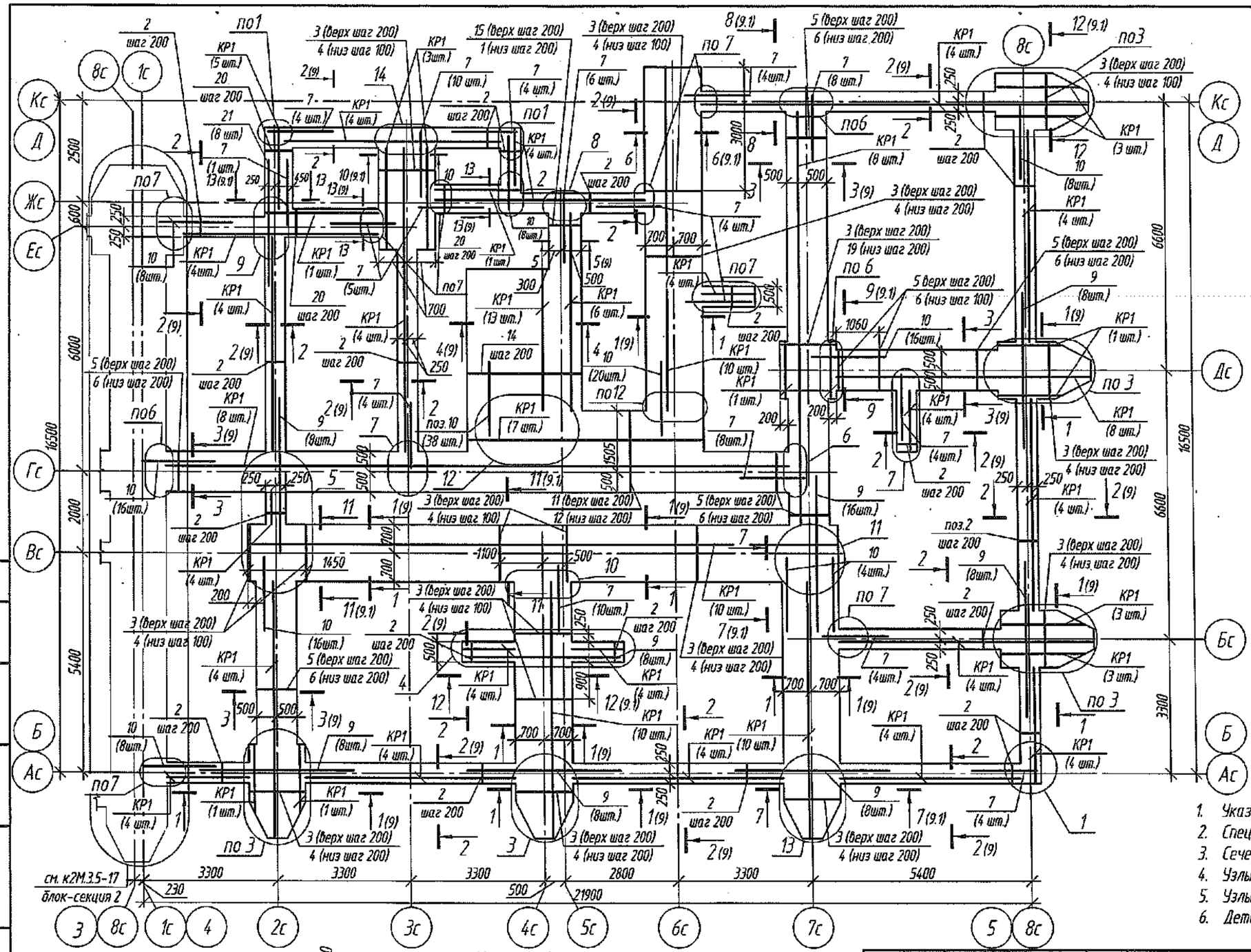

Компоновочная схема

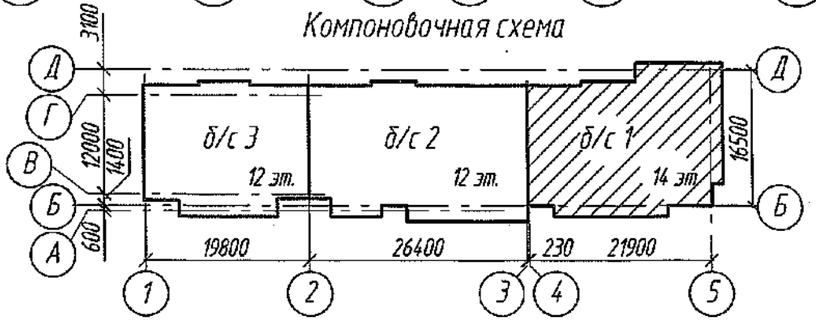

1. Указания по производству работ см. л. 13.
2. Спецификацию элементов ростверка см. л.13.
3. Сечения 1-1...5-5, 13-13 см. л. 9, сечения 6-6...12-12 см. л. 9.1.
4. Узлы 1...4 см. л.10, узлы 5...9 см. л.11, узлы 10,11,12 см. л. 12
5. Узлы 13, 14 см. л. 12.1.
6. Деталь стыка каркасов по длине см. л.9.

ООО "СДС-СТРОЙ"
В ПРОИЗВОДСТВО РАБОТ
Главный инженер ООО "СДС-СТРОЙ"
(подпись) (Ф.И.О.)
"___" _____ 200___ г.

Согласовано

Взам. инв. №

Подп. и дата

Инв. № подл.

					2022	6792-КЖ.0		
5	-	Зам	57-22		27.01.22	Кемеровская область, г. Кемерово, Ленинский район, микрорайон №64. Жилой дом №83/2		
Изм.	Кол.уч	Лист	№ док.	Подп.	Дата			
Разраб.		Кудрявцева				Блок-секция №1 к2У.2.2-17	Стадия	Лист	Листов
Пров.		Красильникова					Р	8	
Рук.гр.		Тритина							
Гл.спец.		Черникова				Схема армирования ростверка	ООО ПИ "КУЗБАССГОРПРОЕКТ"		
Н. контр.		Криволапов							

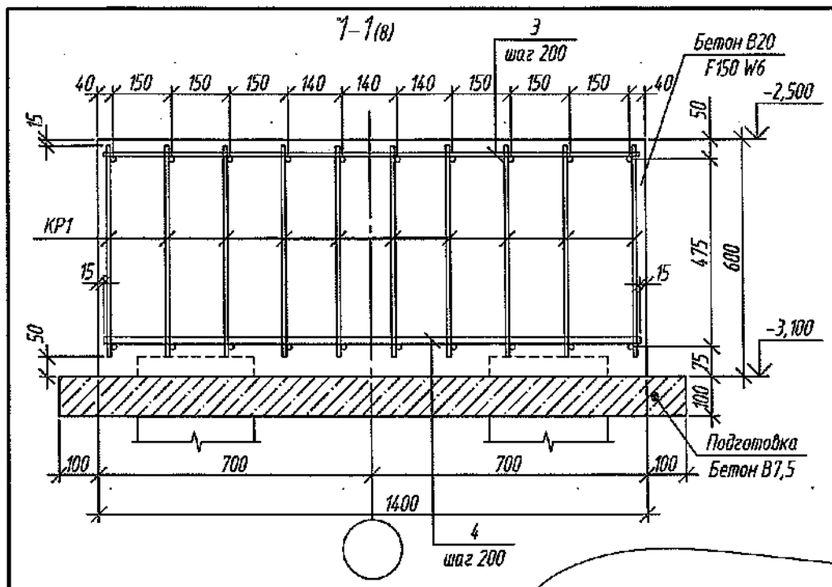

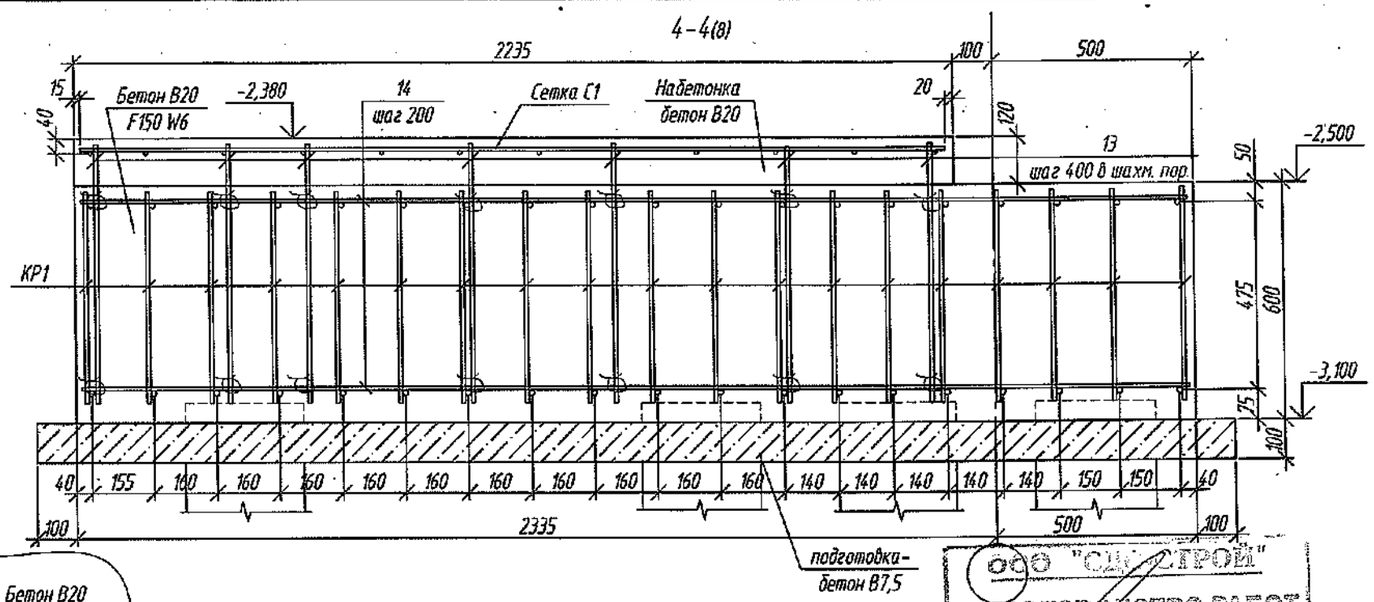

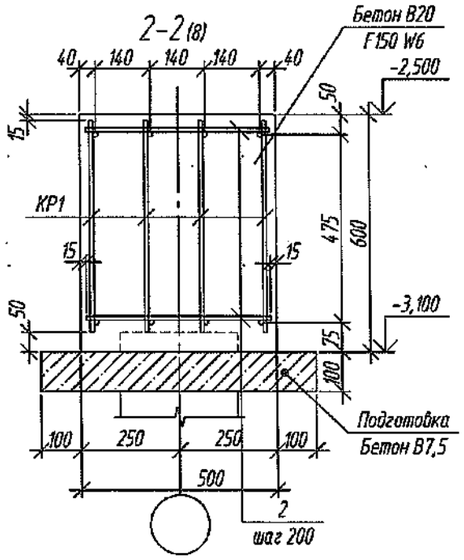

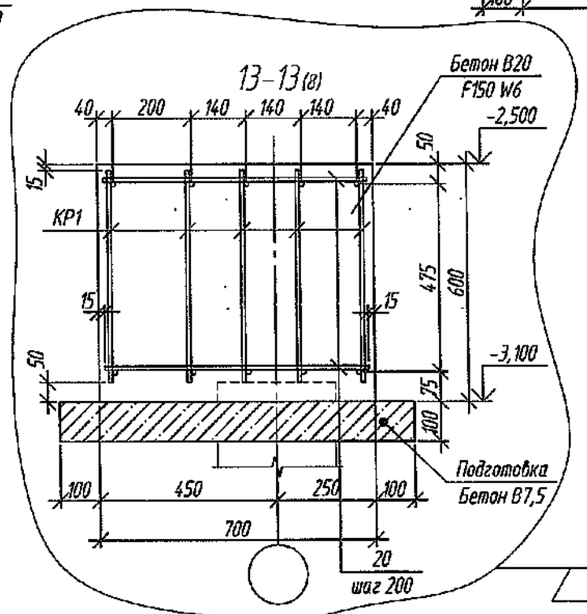

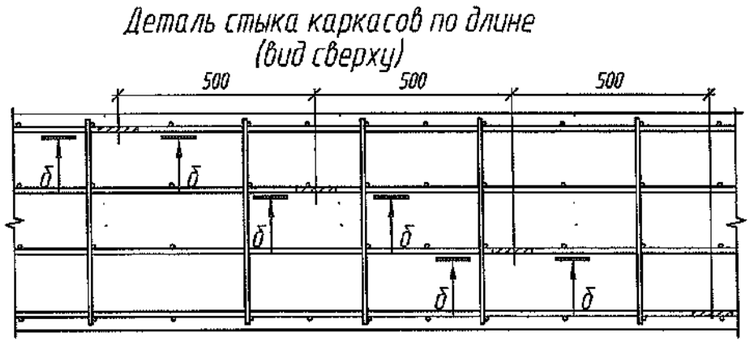

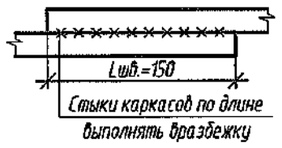

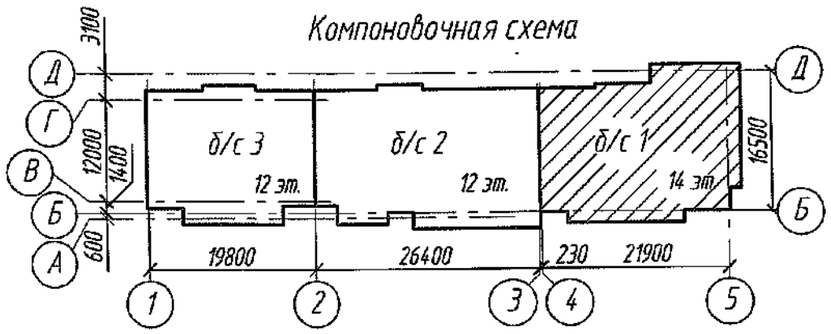

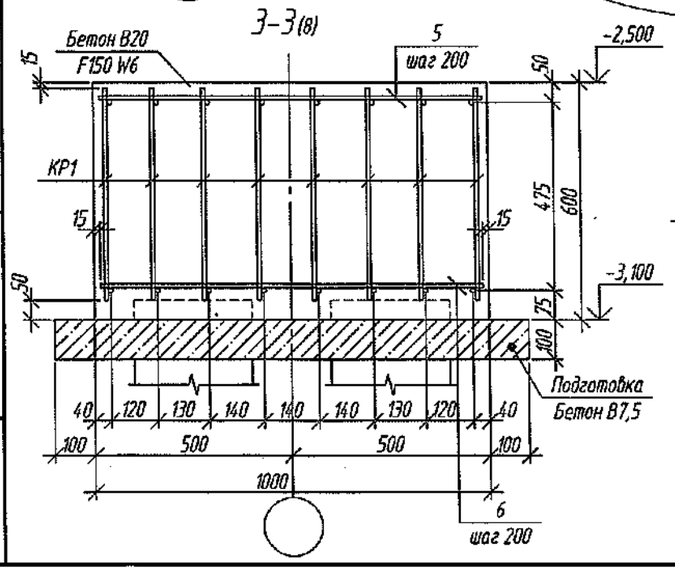

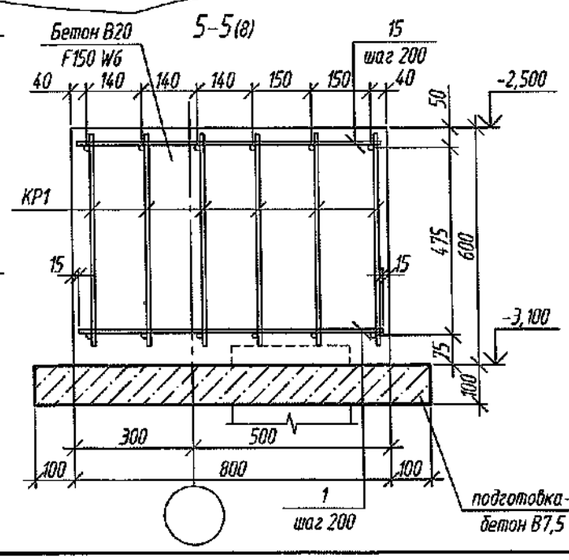

5.1

1. Данный лист смотреть с л. 8
2. Арматурные выпуски из ростверка (поз.13 учтена на л. 7) привязать к рабочим стержням сетки набетонки с шагом 400 мм. в шахматном порядке.
3. Указания по производству работ см. л. 13.
4. Спецификацию элементов ростверка см. л. 13.

ООО "СДС-СТРОЙ"
В ПРОИЗВОДСТВО РАБОТ
Главный инженер ООО "СДС-СТРОЙ"
(подпись) (Ф.И.О.)
" " 200 г.

Согласовано

Взам. инв. №

Подп. и дата

Инв. № подл.

					2022	6792-КЖ.0
5	1	Зам	57-22		27.01.22	Кемеровская область, г. Кемерово, Ленинский район, микрорайон №64. Жилой дом №83/2
Изм.	Кол.уч	Лист	№ док.	Подп.	Дата	
Разраб.		Кудрявцева				Блок-секция №1 к2У.2.2-17 — Стадия: Р; Лист: 9; Листов:
Пров.		Красильников				
Рук.гр.		Тритина				
Гл.спец.		Черникова				Ростверк. Сечения 1-1...5-5, 13-13. — ООО ПИ "КУЗБАССГОРПРОЕКТ"
Н. контр.		Криволапов				
ГИП		Александрович				

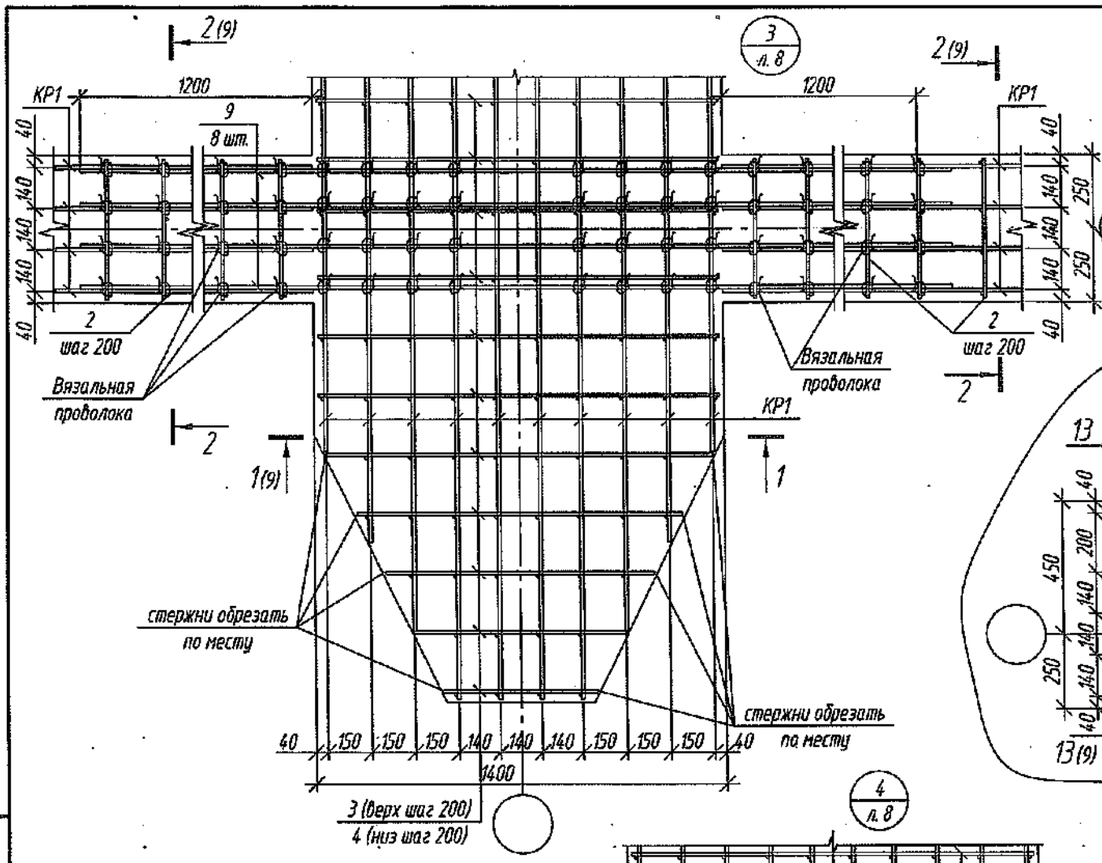

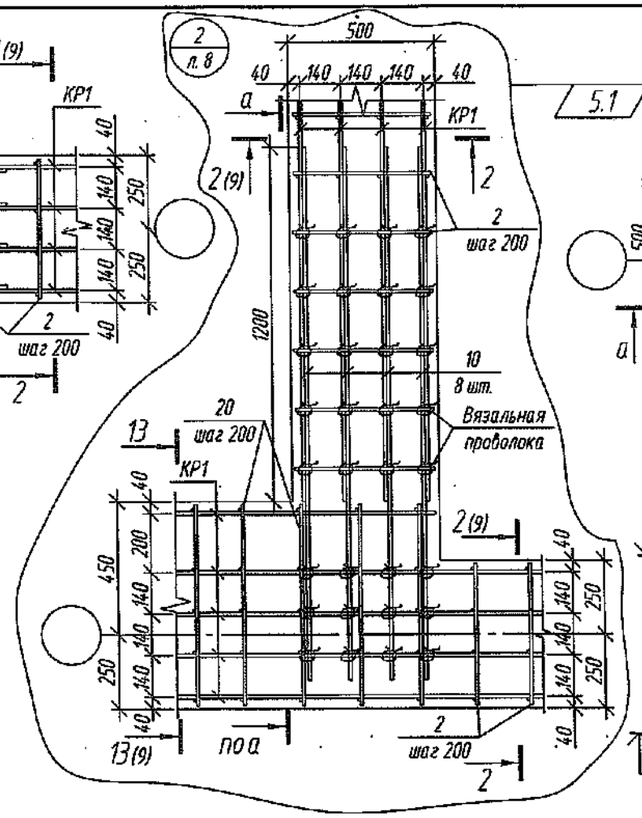

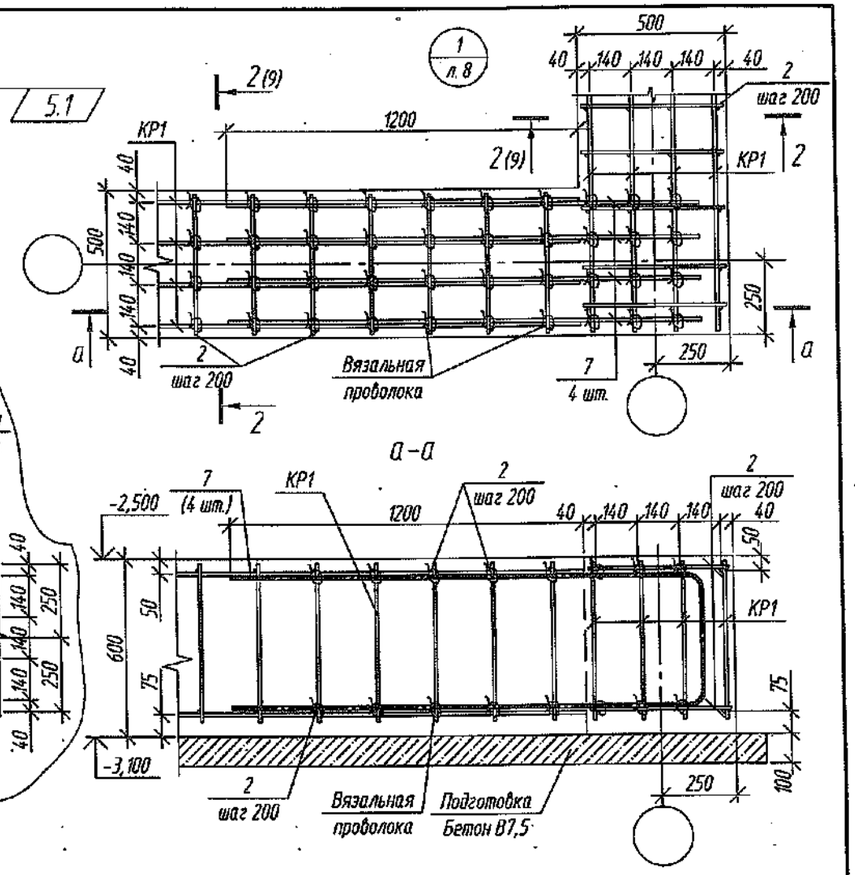

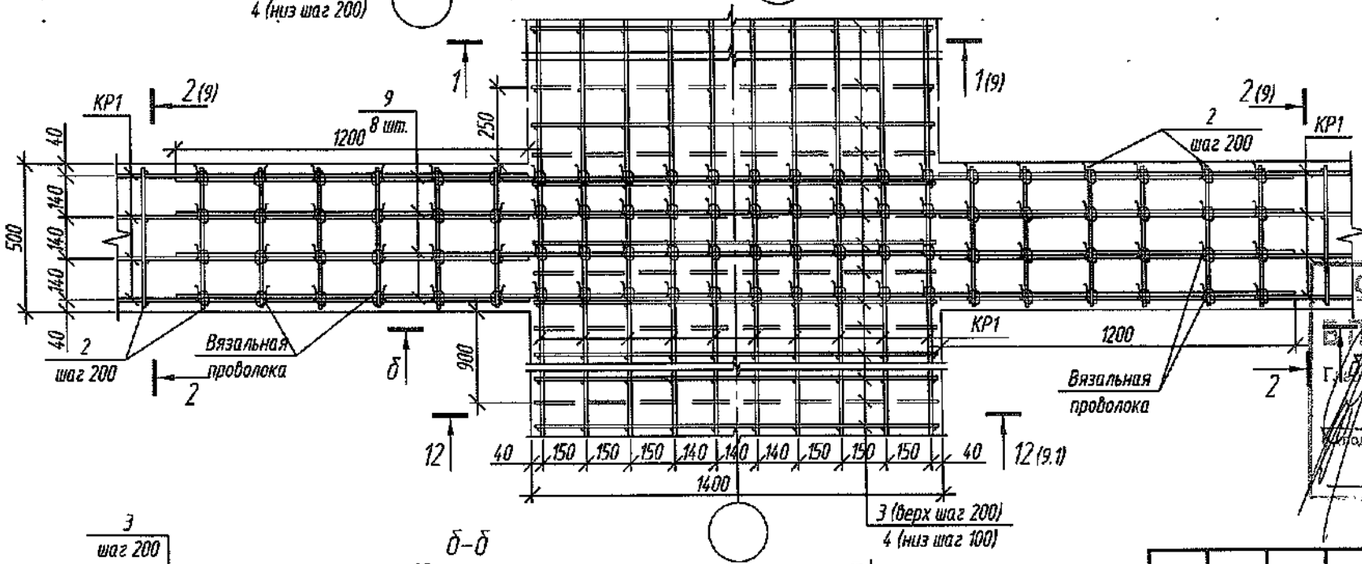

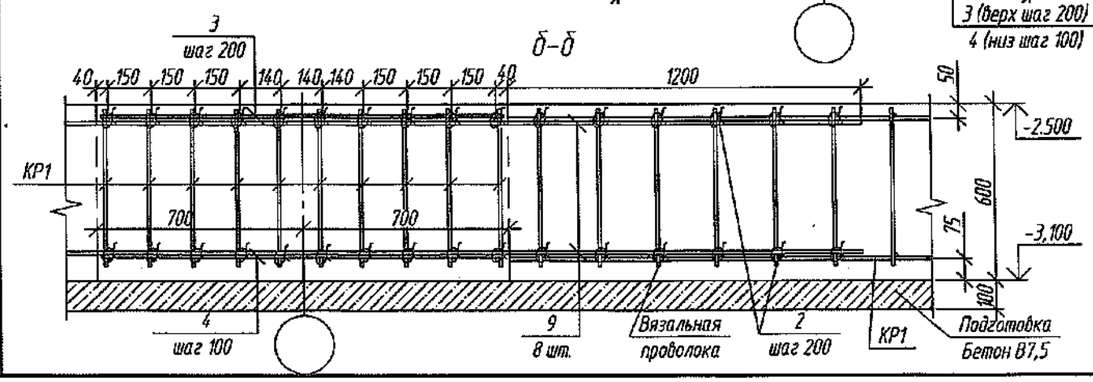

Компоновочная схема

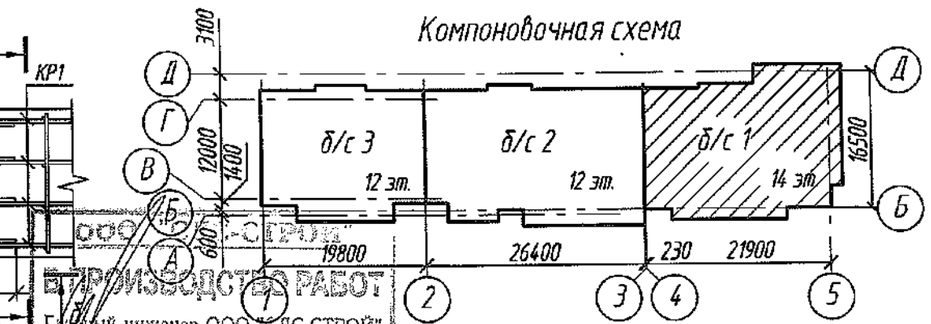

1. Данный лист смотреть с л. 8
2. Указания по производству работ см. л. 13.
3. Спецификацию элементов ростверка см. л. 13.

ООО "СДС-СТРОЙ"
К ПРОИЗВОДСТВУ РАБОТ
Главный инженер ООО "СДС-СТРОЙ"
(подпись) (Ф.И.О.)
" 200 г.

5	1	Зам	57-22		27.01.22	6792-КЖ.0
Изм.	Кол.уч	Лист	№ док.	Подп.	Дата	
Разраб.		Кудрявцева				Кемеровская область, г. Кемерово, Ленинский район, микрорайон №64. Жилой дом №83/2
Пров.		Красильникова				Блок-секция №1 к2Ч.2.2-17 — Стадия: Р; Лист: 10; Листов:
Рук.гр.		Тритина				
Гл.спец.		Черникова				Ростверк. Узлы 1, 2, 3, 4. Сечения а-а, б-б.
Н. контр.		Криволапов				ООО ПИ "КУЗБАССГОРПРОЕКТ"

Согласовано

Взам. инв. №

Подп. и дата

Инв. № подл.

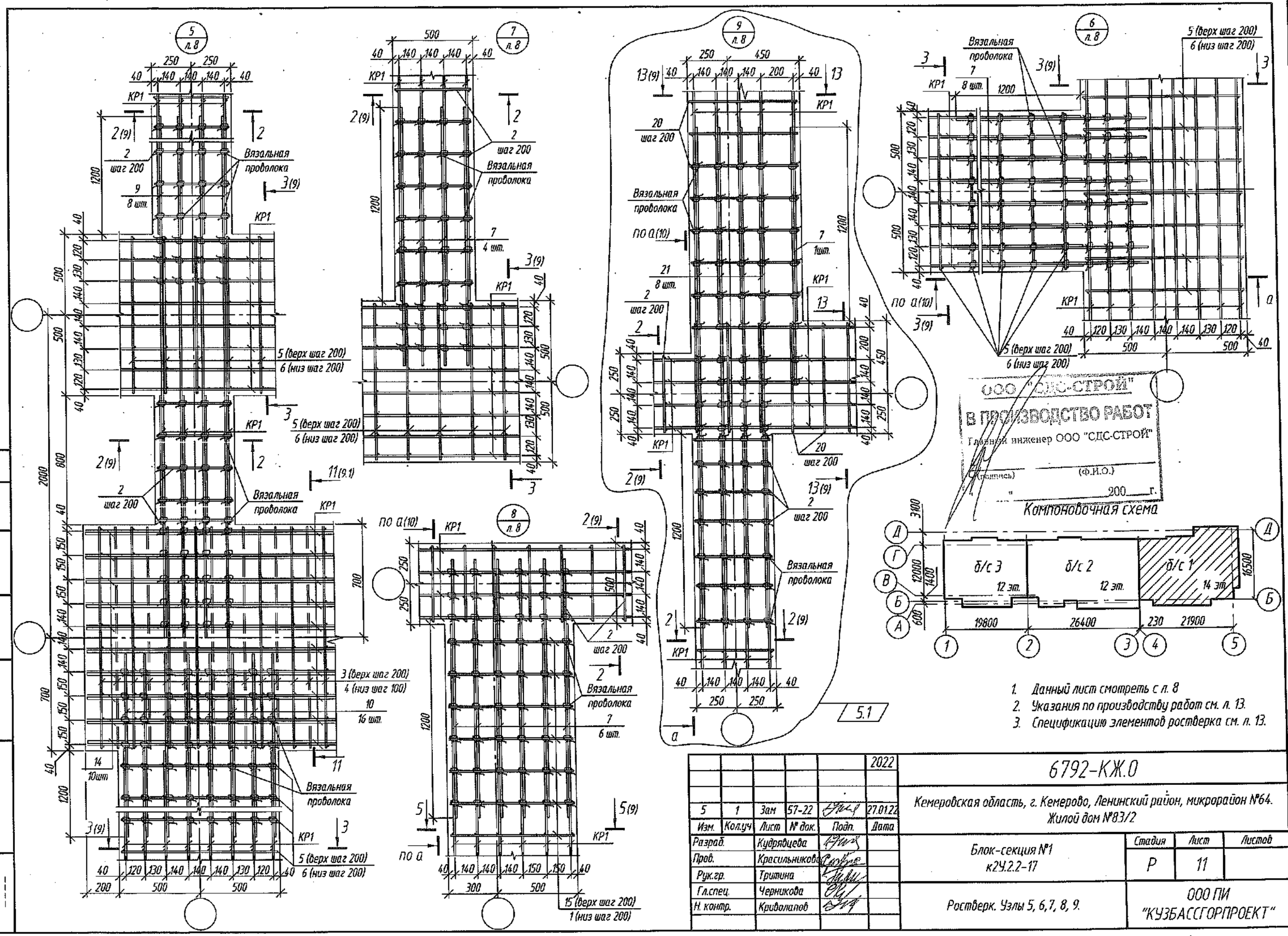

1. Данный лист смотреть с л. 8
2. Указания по производству работ см. л. 13.
3. Спецификацию элементов ростверка см. л. 13.

					2022	6792-КЖ.0
5	1	Зам	57-22		27.01.22	Кемеровская область, г. Кемерово, Ленинский район, микрорайон №64. Жилой дом №83/2
Изм.	Кол.уч	Лист	№ док.	Подп.	Дата	
Разраб.		Кудрявцева				Блок-секция №1 к2У.2.2-17
Пров.		Красильникова				Стадия: Р; Лист: 11; Листов:
Рук.гр.		Тритина				
Гл.спец.		Черникова				Ростверк. Узлы 5, 6, 7, 8, 9.
Н. контр.		Криволапов				ООО ПИ "КУЗБАССГОРПРОЕКТ"

Спецификация элементов ростверка

Поз.	Обозначение	Наименование	Кол.	Масса, ед,кг	Примечание
КР1	данный лист	Каркас КР1 пог. м	114.1	3.45	м.п.
1	ГОСТ 34028-2016	⌀16 А500С, L=770	8	1.22	
2	ГОСТ 34028-2016	⌀10 А500С, L=470	734	0.29	
3	ГОСТ 34028-2016	⌀10 А500С, L=1370	238	0.85	
4	ГОСТ 34028-2016	⌀18 А500С, L=1370	291	2.74	
5	ГОСТ 34028-2016	⌀10 А500С, L=970	115	0.60	
6	ГОСТ 34028-2016	⌀16 А500С, L=970	115	1.53	
7	ГОСТ 34028-2016	⌀12 А500С, L=3590	97	3.19	см. эскиз
8	ГОСТ 34028-2016	⌀12 А500С, L=2900	20	2.58	
9	ГОСТ 34028-2016	⌀12 А500С, L=3800	72	3.37	
10	ГОСТ 34028-2016	⌀12 А500С, L=1800	14.0	1.60	
11	ГОСТ 34028-2016	⌀16 А500С, L=1970	30	3.11	
12	ГОСТ 34028-2016	⌀18 А500С, L=1970	30	3.94	
14	ГОСТ 34028-2016	⌀16 А500С, L=2800	46	4.42	
15	ГОСТ 34028-2016	⌀10 А500С, L=770	8	0.48	
16	ГОСТ 34028-2016	⌀16 А500С, L=2440	10	3.85	
17	ГОСТ 34028-2016	⌀18 А500С, L=4450	10	8.89	
18	ГОСТ 34028-2016	⌀18 А500С, L=2490	10	4.98	
19	ГОСТ 34028-2016	⌀16 А500С, L=1370	8	2.16	
20	ГОСТ 34028-2016	⌀16 А500С, L=670	68	1.06	
21	ГОСТ 34028-2016	⌀12 А500С, L=3100	8	2.75	
		Изделия закладные			
МН2.7	СДС2010/15.1-2-МН2.7	Закладное изделие МН2.7	56	2.10	
		Материалы			
		Бетон В20, F150, W6	93.7		
		Подготовка - бетон В7,5	18.6		

Ведомость расхода стали, кг

Марка	Изделия арматурные						Изделия закладные						Общий расход
	Арматура класса А500С ГОСТ 34028-2016					Всего	Арматура класса А500С ГОСТ 34028-2016		Прокат марки С245 (ГОСТ 27772-2015) ГОСТ 19903-2015			Всего	
	⌀10	⌀12	⌀16	⌀18	Итого		⌀12	Итого	- 8	- 10	Итого		
Монолитный ростверк	2370.65	2903.47	610.19	1054.24	6938.55	6938.55	31.36	31.36	-	86.24	86.24	117.60	7056.15
На бетонка	88.28	-	-	-	88.28	88.28	17.80	17.80	21.38	24.64	46.02	63.82	152.10

1. Отметка низа монолитных ленточных ростверков -3,100.
2. За относительную отметку 0,000 принят уровень чистого пола первого этажа, что соответствует абсолютной отметке 133,28.
3. Монолитный ростверк запроектирован из бетона класса В20, F150, W6.
4. При производстве работ по устройству монолитного ростверка руководствоваться указаниями СП 45.13330.2017, СП 70.13330.2012.
5. Армирование ростверка, сечения, узлы см. л. 8...12.1.
6. Ростверк выполнить по подготовке из бетона класса В7,5 толщиной 100 мм с размерами по ширине, превышающими размеры ростверка на 100 мм с каждой стороны.
7. Армирование ростверка предусмотрено сварными пространственными каркасами из стали А500С ГОСТ 34028. При армировании следует обратить внимание на точность расположения арматурных изделий в ростверке и на соблюдение защитных слоев.
8. Сборку пространственных каркасов производить на строительной площадке из плоских каркасов путем приварки к продольным стержням соединительных стержней ручной дуговой сваркой (прихватками), ГОСТ14098-2014. На пересечении ростверков каркасы соединять при помощи отдельных стержней вязальной проволокой.
9. Поверхности ростверка и набетонки, соприкасающиеся с грунтом, обмазать горячим битумом за 2 раза.
10. Горизонтальную гидроизоляцию по верху набетонки и ростверка выполнить путем устройства непрерывного слоя из цементно-песчаного раствора М250 толщиной 20 мм.
11. Обратную засыпку пазух ростверков и подсыпку под полы до проектной отметки (см. раздел ГП) производить непучинистым (местным) грунтом перемешанным со щебнем фракции 20-40 мм в соотношении 50:50 с послойным трамбованием через каждые 200 мм до величины значения коэф. уплотнения грунта=0,92. Засыпку производить после монтажа плит перекрытия над цокольным этажом.

"СДС-СТРОЙ"
В ПРОИЗВОДСТВО РАБОТ
Главный инженер ООО "СДС-СТРОЙ"
(подпись) (Ф.И.О.)
"200" г.

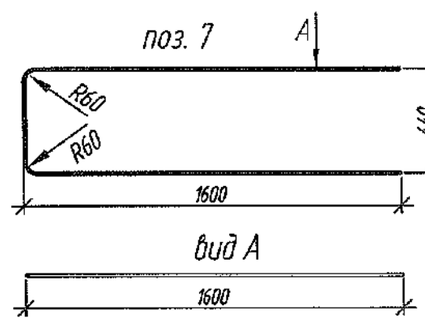

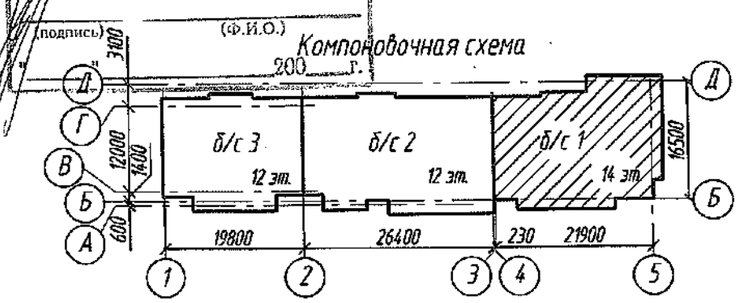

Спецификация элементов каркасана 1 пог. м

Марка изделия	Поз. дет.	Наименование	Кол.	Масса 1 дет., кг	Масса изделия, кг
КР1	1	⌀12 А500С ГОСТ 34028-2016, L=1000	2	0.90	3.45
	2	⌀10 А500С ГОСТ34028-2016, L=535	5	0.33	

Каркас КР1

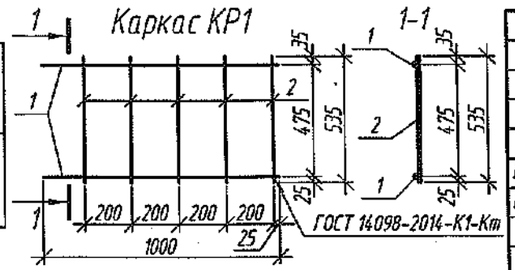

5	-	Зам	57-22		27.01.22	2022
Изм.	Кол.уч	Лист	N док.	Подп.	Дата	
Разраб.		Кудрявцева				
Пров.		Красильникова				
Рук.гр.		Тритина				
Гл.спец.		Черникова				
Н. контр.		Криволапов				

6792-КЖ.0

Кемеровская область, г. Кемерово, Ленинский район, микрорайон №64. Жилой дом №83/2

Блок-секция №1
к2У.2.2-17

Стадия	Лист	Листов
Р	13	

Спецификация элементов ростверка. Каркас КР1.

ООО ПИ "КУЗБАССГОРПРОЕКТ"

Согласовано

Взам. инв. №

Подп. и дата

Инв. № подл.

Схема расположения панелей стен тех.подполья

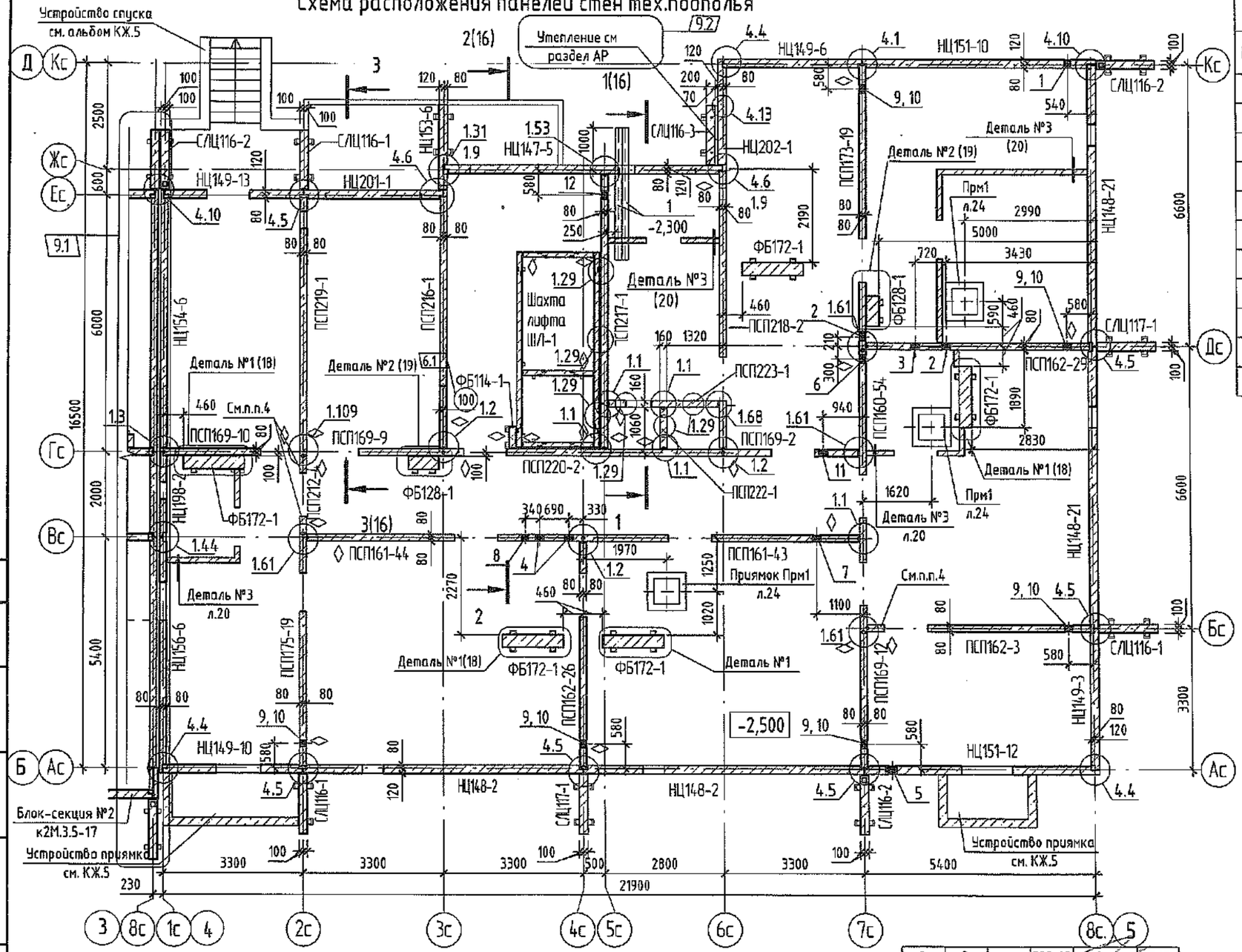

Ведомость отверстий

№отв.	Размер bxh, мм	Отм. низа отв., м.	Назначение
1	150 x 150	-1,800	ВК
2	200 x 200	-2,400	ВК
4	200 x 200	-1,100	ВК
5	200 x 200	-1,420	ВК
6	200 x 200	-2,390	ВК
7	200 x 200	-2,320	ВК
8	150 x 150	-0,570	ОВ
9	200 x 200	-1,100	ОВ
10	200 x 200	-1,500	ОВ
11	200 x 200	-0,800	ОВ
12	200 x 200	-1,340	ОВ

ООО "СДС-СТРОЙ"
ГЛАВНЫЙ ИНЖЕНЕР
ГАЙДАЙ Е.Н. 19.05.2022
ВЫПОЛНЕНИЕ РАБОТ

◊ – знак ориентации панели при монтаже по условиям расположения проемов и закладных деталей

1. Наружные и внутренние цокольные панели устанавливать на цементно-песчаном растворе марки М250. При монтаже стенок лоджий применять цементно-песчаный раствор с гидроизоляционной добавкой "Кальматрон".
2. Нижний торец, наружную и внутреннюю поверхности цокольных панелей, соприкосающихся с грунтом, обмазать битумной мастикой за 2 раза.
3. Горизонтальную гидроизоляцию по верху ростверка и набетонки выполнить из цементно-песчаного раствора марки М250 толщиной 20мм.
4. Армирование горизонтальных швов простенков выполнить согласно п.7 СДС2010/15.0-1-ТТ. Количество сеток С6.19 -3шт (на этаж).
5. Отверстия размером 200х200 мм выполнить по месту установкой алмазного бурения.
6. Монтажные узлы см. альбомы СДС2010/15.0-1-У1, СДС2010/15.0-1-У4, узел 1.14с смотри-СДС2010/15с.0-1-У1с.
7. План шахты лифта Ш/1-1 см. альбом л.25.
8. Спецификацию изделий и элементов смотри л.26...28.

Компоновочная схема

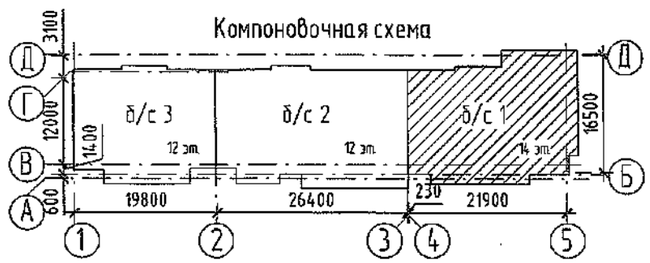

Изм.	Кол.уч.	Лист	№док.	Подп.	Дата
9	2	изм.	529-22		17.05
6	1	изм.	245-22		29.04.2022
4	-	зам.	50-22		26.01
3	-	зам.	1483-21		27.12.21
2	-	зам.	1410-21		13.12.21

Разработал	Красильникова		26.01
Проверил	Смыкова		
Рук.группы	Тритина		
Гл.спец.	Черникова		
Н.контр.	Криволапов		
ГИП	Александрович		

6792 - КЖ.0

Кемеровская область, г.Кемерово, Ленинский район, микрорайон №64. Жилой дом №83/2.

Блок-секция №1. к2У.2.2-17

Стадия	Лист	Листов
Р	14	

Схема расположения панелей стен техподполья.

ООО ПИ "Кузбассгорпроект"

Согласовано

Взам. инв. №

Подп. и дата

Инв. № подл.

Формат А3А

Монтажный план плит перекрытия над техподпольем

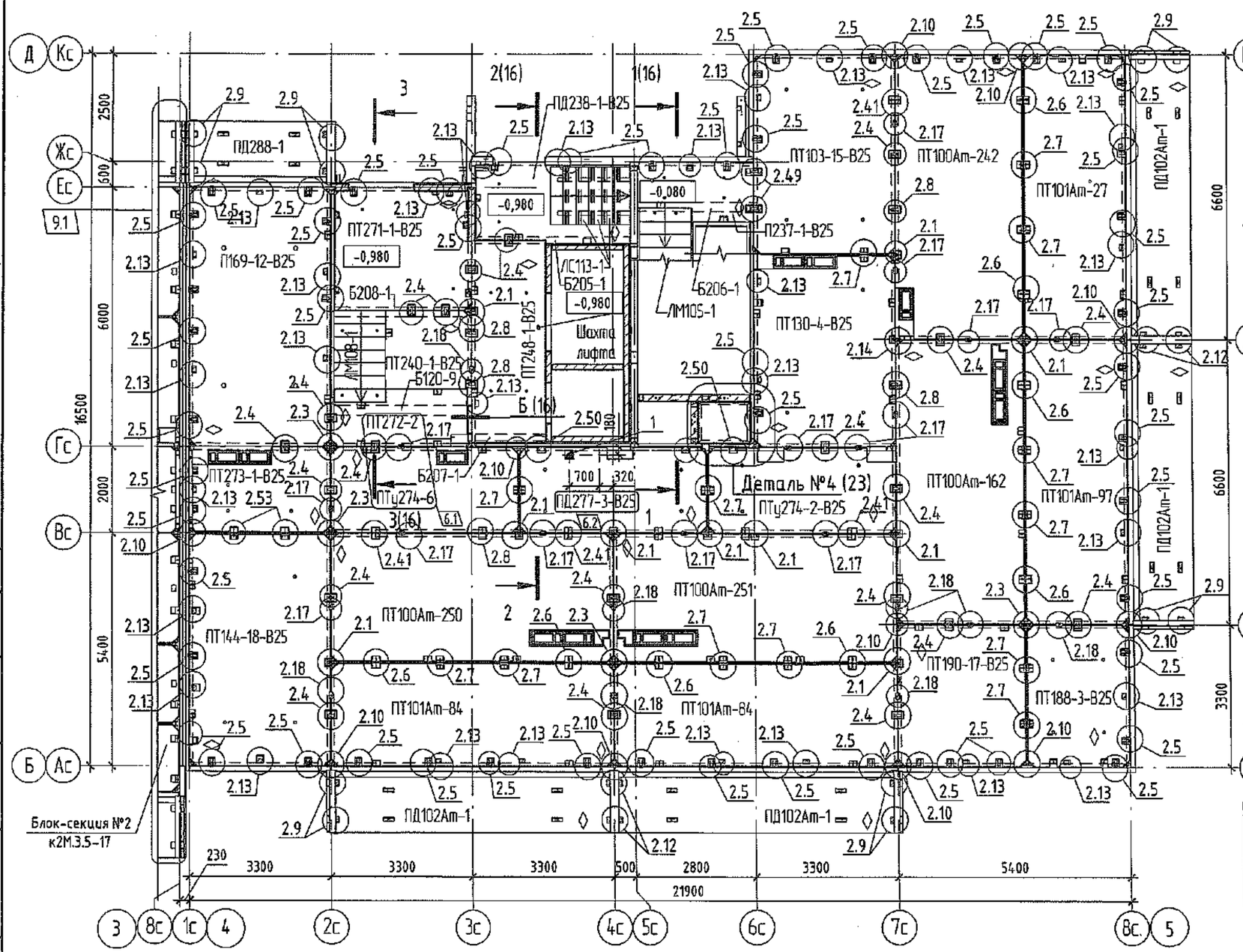

Фрагмент плана раскладки балок

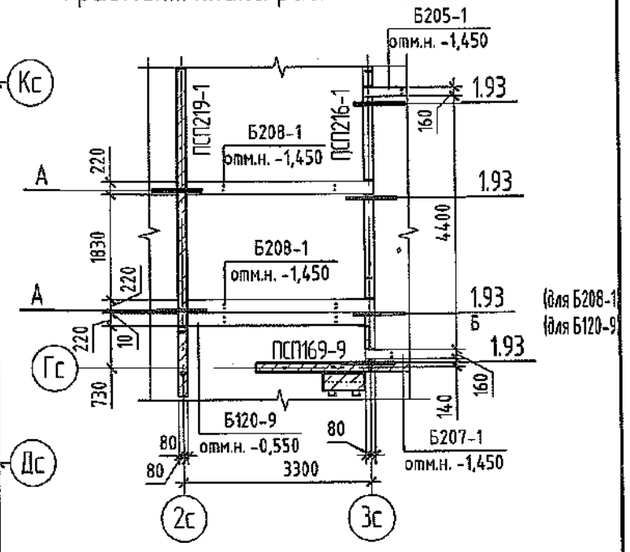

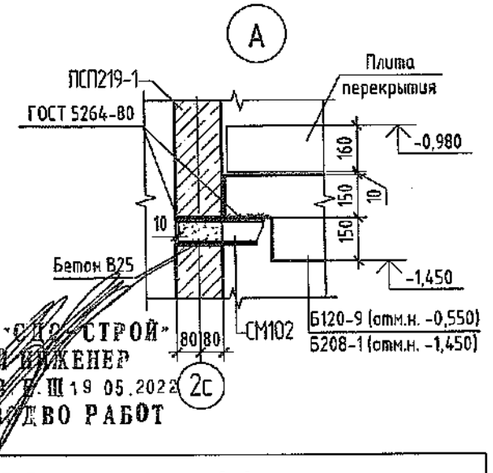

ООО "СТК "СТРОЙ"
ГЛАВНЫЙ ИНЖЕНЕР
ГАЛИМОВ Р.Ш. 19.05.2022
ВЫПУСК В ПРОИЗВОДСТВО РАБОТ

Ведомость отверстий в перекрытии

№отв.	Размер bxh, мм	Отм. низа отв., м.	Прим.
	200 x 200	в перекр.	ВК
1	200 x 200		ВК

Компоновочная схема

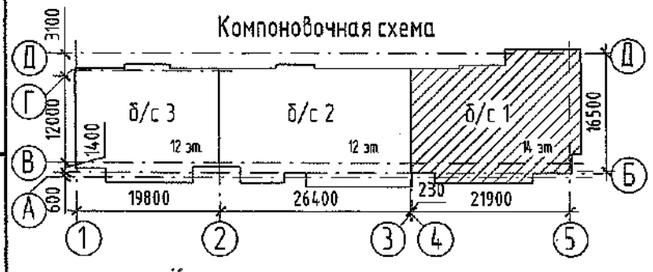

◊ – знак ориентации панели при монтаже.

1. Монтажные узлы крепления плит перекрытия см. СДС2010/15.0-1-У2
2. Плиты перекрытия выполнять из бетона класса В25.
3. При монтаже плит перекрытия лоджий применять раствор с добавлением гидроизоляционной добавки "Кальматрон".
4. Спецификацию изделий и элементов см. л.26...28.
5. После монтажа балок (Б205-1, Б208-1, Б120-9) столики СМ102, СМ106 оштукатурить по сетке.
6. Узел "Б" см.л.16

Изм.	Кол.уч.	Лист	№док.	Подп.	Дата
9	1	изм.	529-22		2022 17.05
6	2	изм.	245-22		29.03.22
3	1	зам.	1483-21		27.12.21

Разработал	Красильникова	
Проверил	Смыкова	
Рук.гр.	Тритина	
Гл.спец.	Черникова	
Н.контр.	Криволапов	
ГИП	Александрович	

6792 - КЖ.0

Кемеровская область, г.Кемерово, Ленинский район, микрорайон №64. Жилой дом №83/2.

Блок-секция №1. к2У.2.2-17

Стадия	Лист	Листов
Р	15	

Монтажный план плит перекрытия над техподпольем

ООО ПИ "Кузбассгорпроект"

Согласовано

Взам. инв. №

Подп. и дата

Инв. № подл.

Формат А3А

Разрез 1 - 1

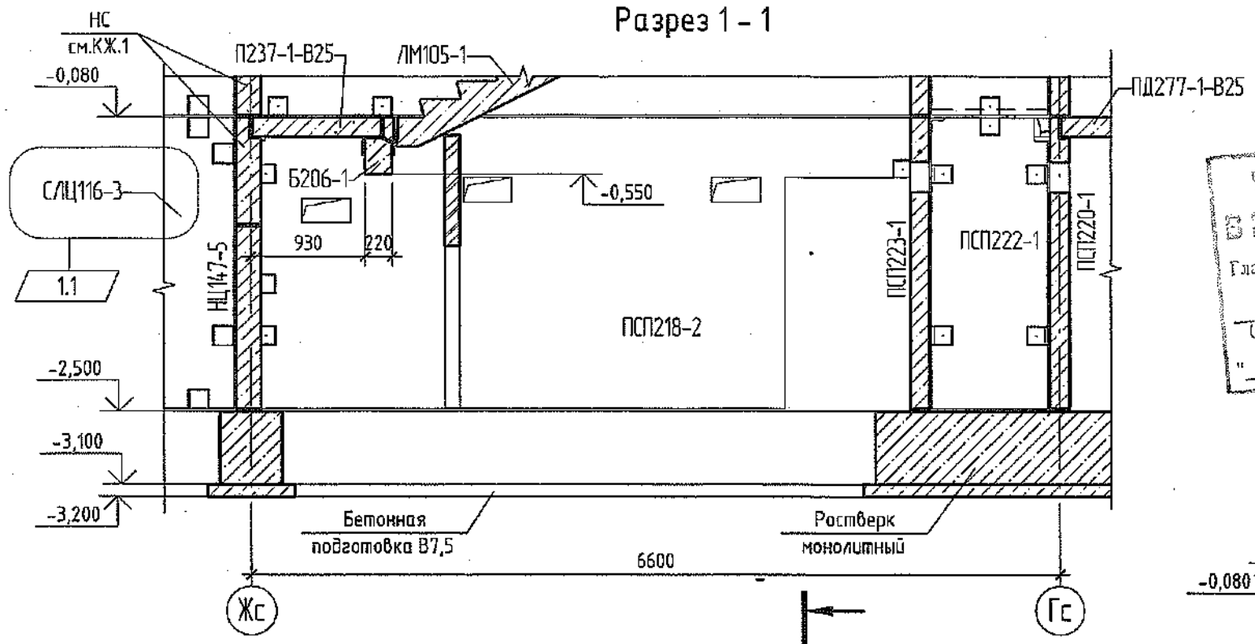

Разрез 2 - 2

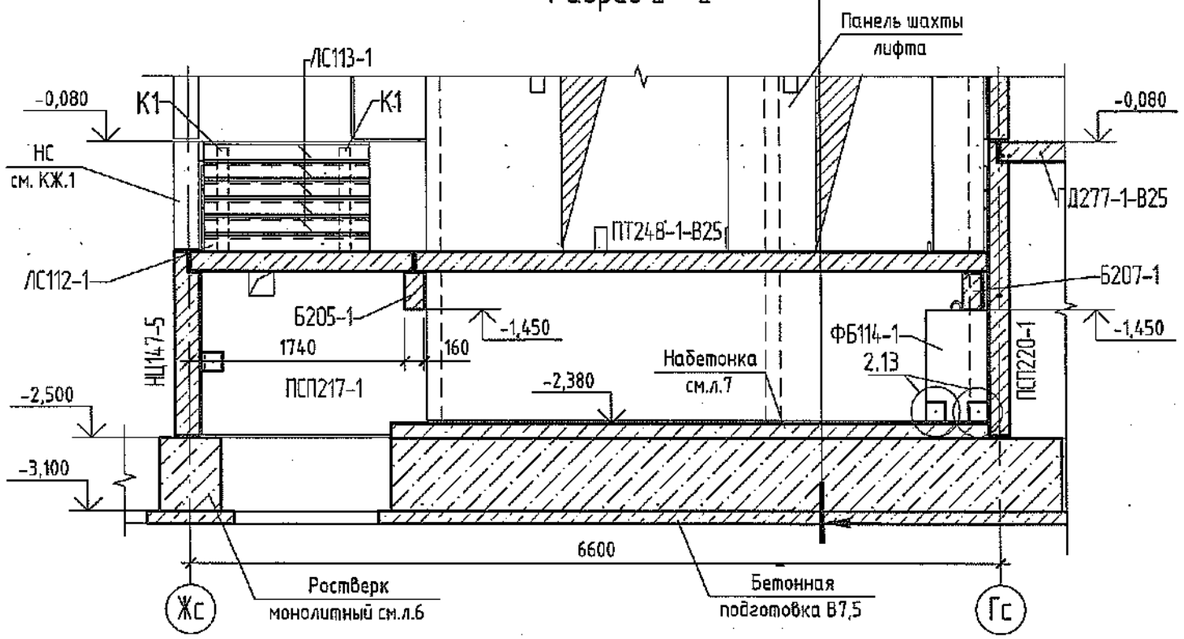

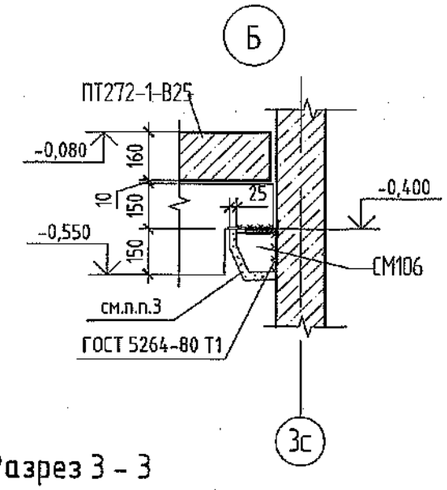

Разрез 3 - 3

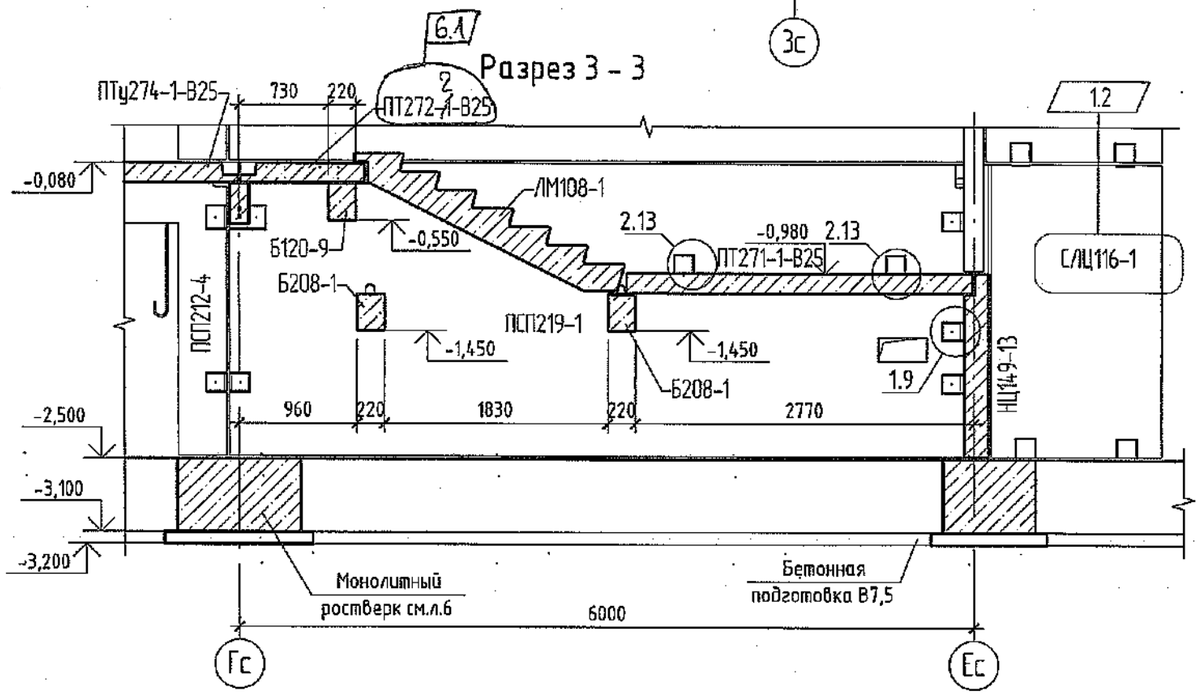

1. Место расположения узла Б см л. л.15.
2. Монтажные узлы крепления см.альбом СДС2010/15.0-1-У1, альбом СДС2010/15.0-1-У2
3. После монтажа балки столик СМ106 оштукатурить по сетке.
4. Антикоррозийную защиту выполнять грунтовкой ГФ-021 по ГОСТ 25129-82 за 2 раза.
5. Сварку металлических изделий вести по ГОСТ 5264-80 электродами Э42 по ГОСТ 9467-75. Катет сварного шва принять 6мм, кроме оговоренных.
6. Данный лист смотреть совместно с л.15.
7. Спецификацию изделий и элементов см.л.26...28.

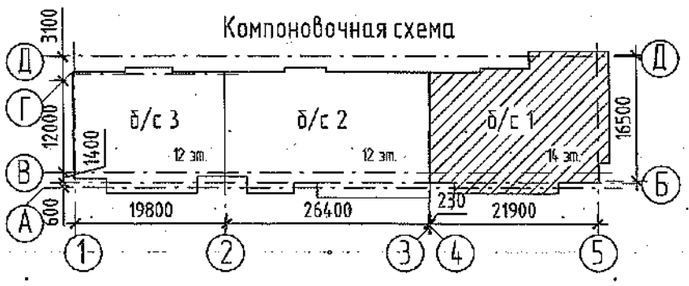

					2021	6792 - КЖ.0			
6	1	изм.	245-21		29.03.21	Кемеровская область, г.Кемерово, Ленинский район, микрорайон №64. Жилой дом №83/2.			
2	2	зам.	1410-21		13.12				
Изм.	Кол.уч.	Лист	№док.	Подп.	Дата				
Разработал		Красильникова				Блок-секция №1. к24.2.2-17	Стадия	Лист	Листов
Проверил		Смыкова					Р	16	
Рук.гр.		Тритина							
Гл.спец.		Черникова				Разрезы 1-1...3-3.	ООО ПИ "Кузбассгорпроект"		
Н.контр.		Криволапов							

Согласовано

Взам. инв. №

Подп. и дата

Инв. № подл.

Фрагмент плана в осях "3с-5с/Ес"

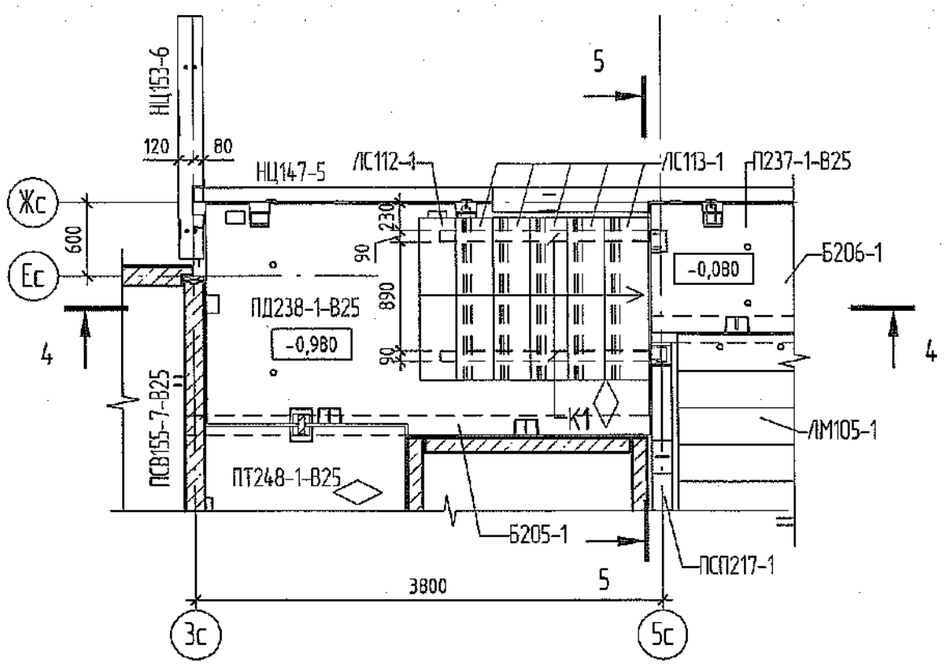

А

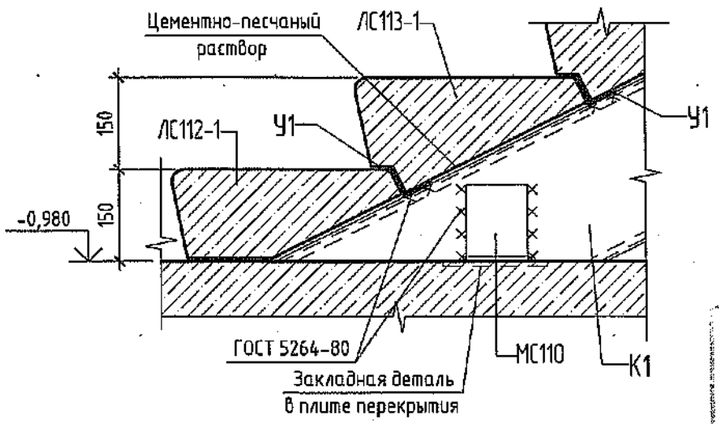

4-4

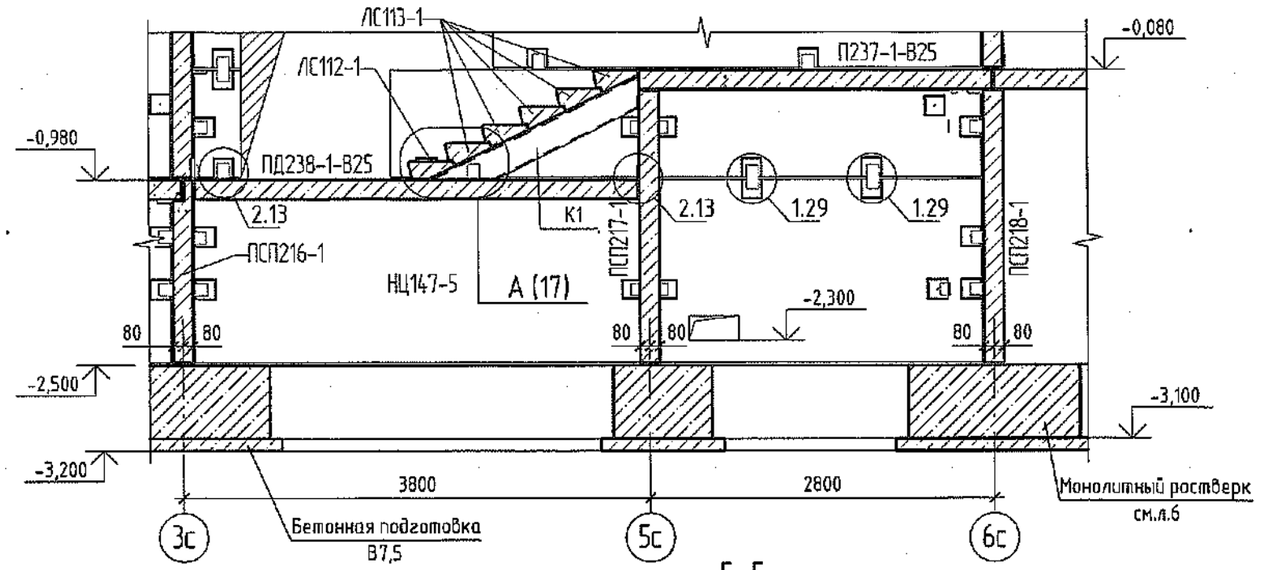

5-5

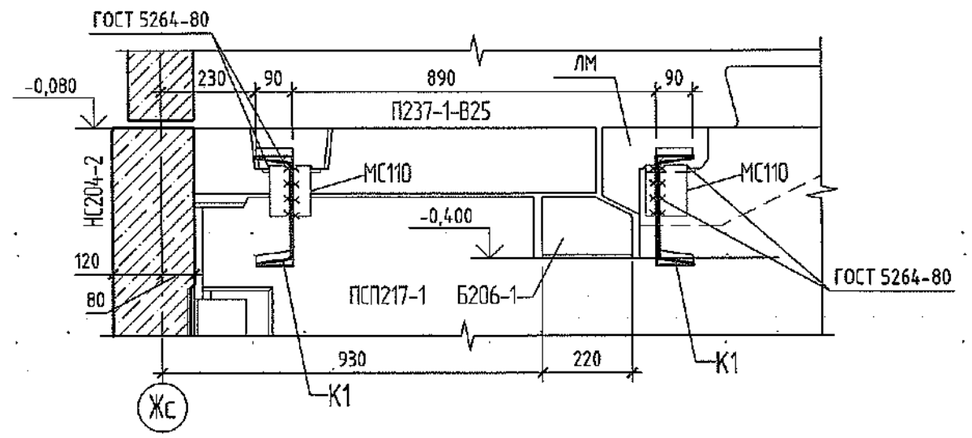

1. Спецификацию см. листы 26...28.
2. Изготовление узлов вести в соответствии с требованиями ГОСТ 23118-2012 "Конструкции стальные строительные. Общие технические условия", СП 70.13330.2012 "Несущие и ограждающие конструкции", СП 53-101-98 "Изготовление и контроль качества стальных строительных конструкций".
3. Защита стальных конструкций от коррозии принята в соответствии с указаниями СП 28.1330.2012 "Защита строительных конструкций от коррозии". Поверхности металлоконструкций, подлежащие подготовке перед окрашиванием, не должны иметь заусенцев, острых кромок, сварочных брызг и т.д. Защиту конструкций от коррозии выполнить эмалью ПФ-115 (ГОСТ 64-65-76) по грунтовке ГФ-021 (ГОСТ 25129-82) общей толщиной 80 мкм3 Открытые поверхности металлоконструкций покрыть огнезащитной краской "КЕДР-МЕТ-КО" ТУ 2313-002-66242199-2012 толщиной, обеспечивающей огнестойкость R90.
4. Сварку металлических элементов выполнять по ГОСТ 5264-80 электродами Э46А по ГОСТ 9467-75. Катеты сварных швов принимать по наименьшей толщине свариваемых элементов, но не менее 6мм.

ООО "СДС-СТРОЙ"
В ПРОИЗВОДСТВО РАБОТ
Главный инженер ООО "СДС-СТРОЙ"
(подпись) (Ф.И.О.)
" " 200

Компоновочная схема

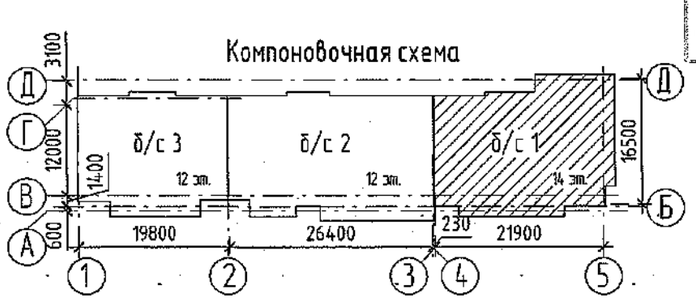

Согласовано

Взам. инв. №

Подп. и дата

Инв. № подл.

Изм.	Кол.уч.	Лист	№док.	Подп.	Дата
					2021
Разработал		Красильникова			17.11
Проверил		Смыкова			
Рук.гр.		Тритина			
Гл.спец.		Черникова			
Н.контр.		Криволапов			

6792 - КЖ.0

Кемеровская область, г.Кемерово, Ленинский район, микрорайон №64. Жилой дом №83/2.

Блок-секция №1. к2У.2.2-17

Стадия	Лист	Листов
Р	17	

Фрагмент плана в осях "3с-5с/Ес". Разрезы 4-4, 5-5. Узел А.

ООО ПИ "Кузбассгорпроект"

Деталь №1
(Узел крепления ФБ к ростверку)

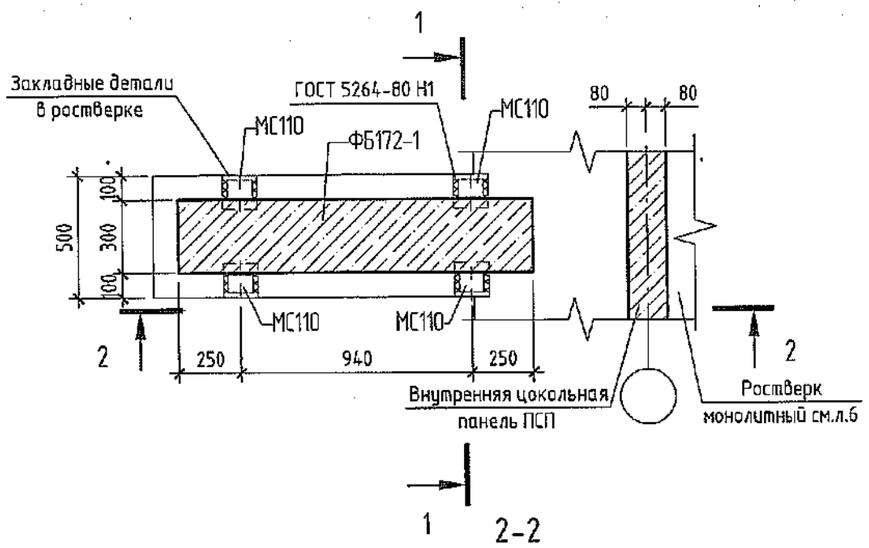

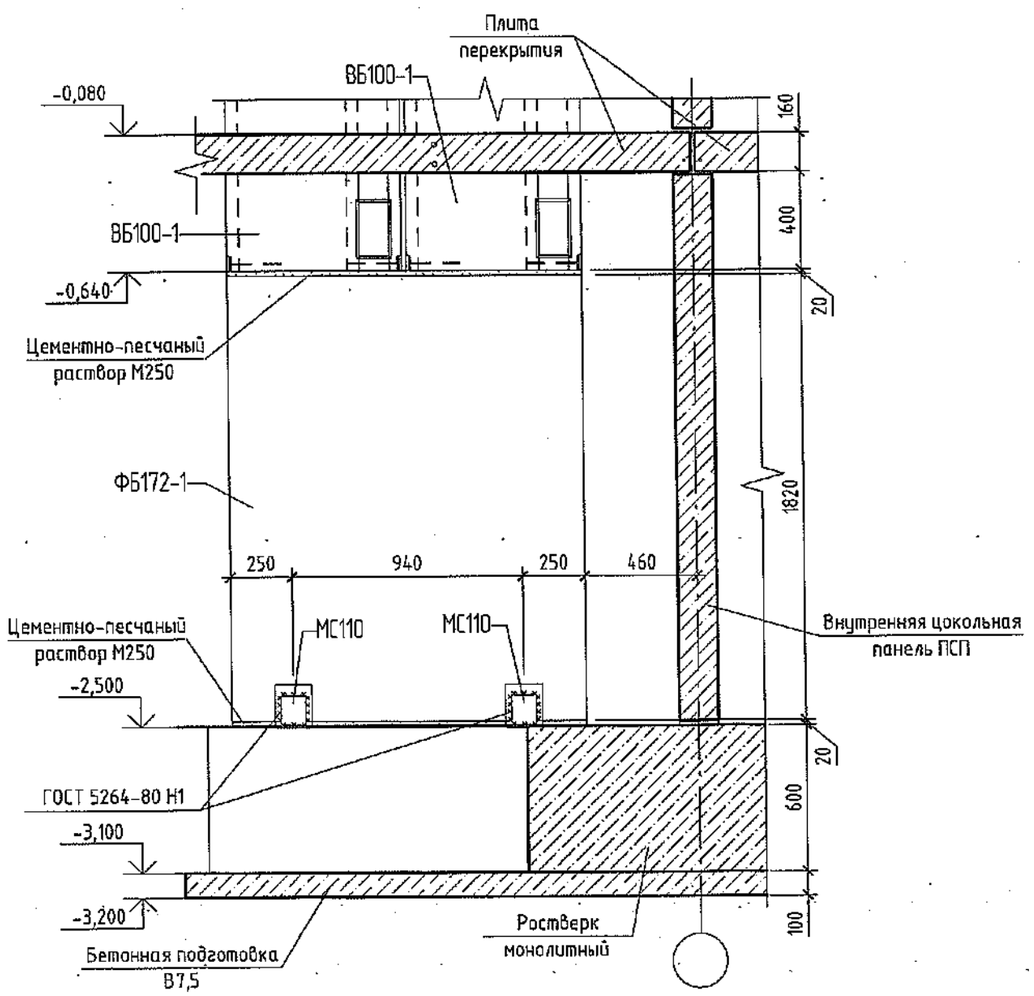

1-1

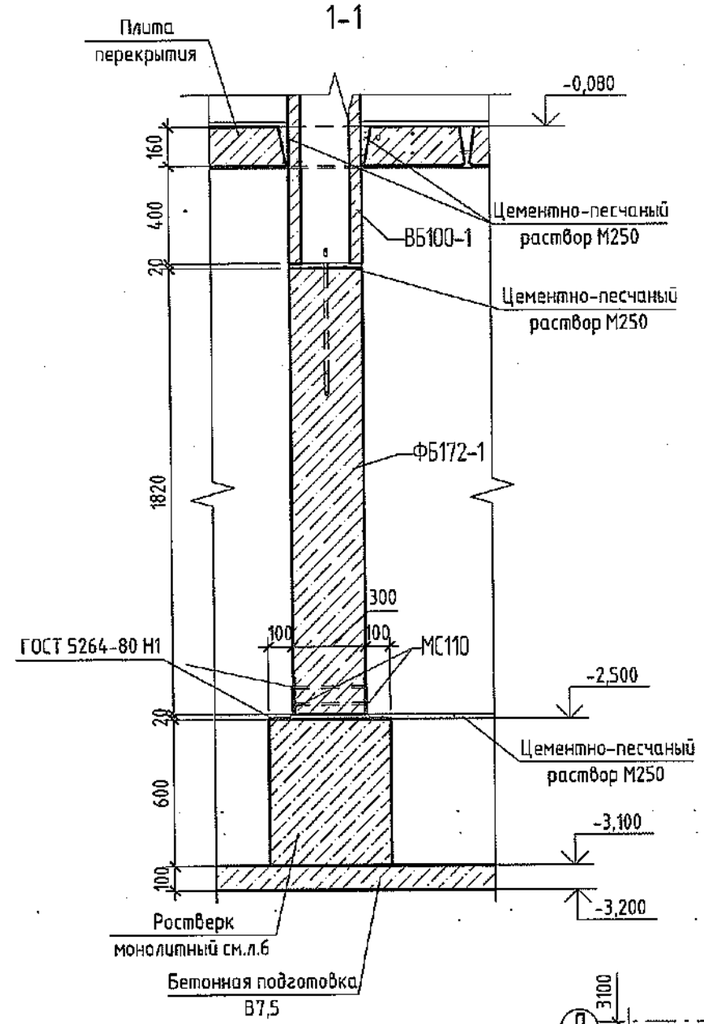

ООО "СДС-СТРОЙ"
В ПРОИЗВОДСТВО РАБОТ
Главный инженер ООО "СДС-СТРОЙ"
(подпись) (Ф.И.О.)
" " 200 г.

Компоновочная схема

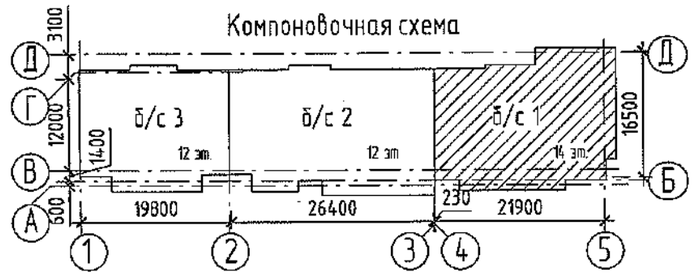

1. Данный лист смотреть совместно с л.14
2. Спецификацию изделий и элементов см.л.26...28.

					2021	6792 - КЖ.0
Изм.	Кол.уч.	Лист	№док.	Подп.	Дата	Кемеровская область, г.Кемерово, Ленинский район, микрорайон №64. Жилой дом №83/2.
Разработал		Красильникова			17.11	Блок-секция №1. к2Ч.2.2-17 — Стадия: Р; Лист: 18; Листов:
Проверил		Емыкова				
Рук.группы		Тритина				
Гл.спец.		Черникова				Деталь №1. Разрезы 1-1, 2-2. — ООО ПИ "Кузбассгорпроект"
Н.контр.		Криволапов				

Согласовано

Взам. инв. №

Подп. и дата

Инв. № подл.

Деталь №2

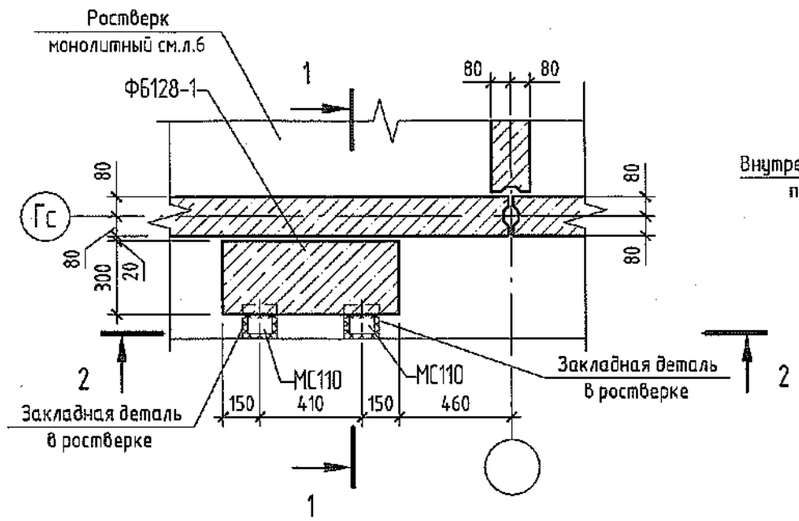

1-1

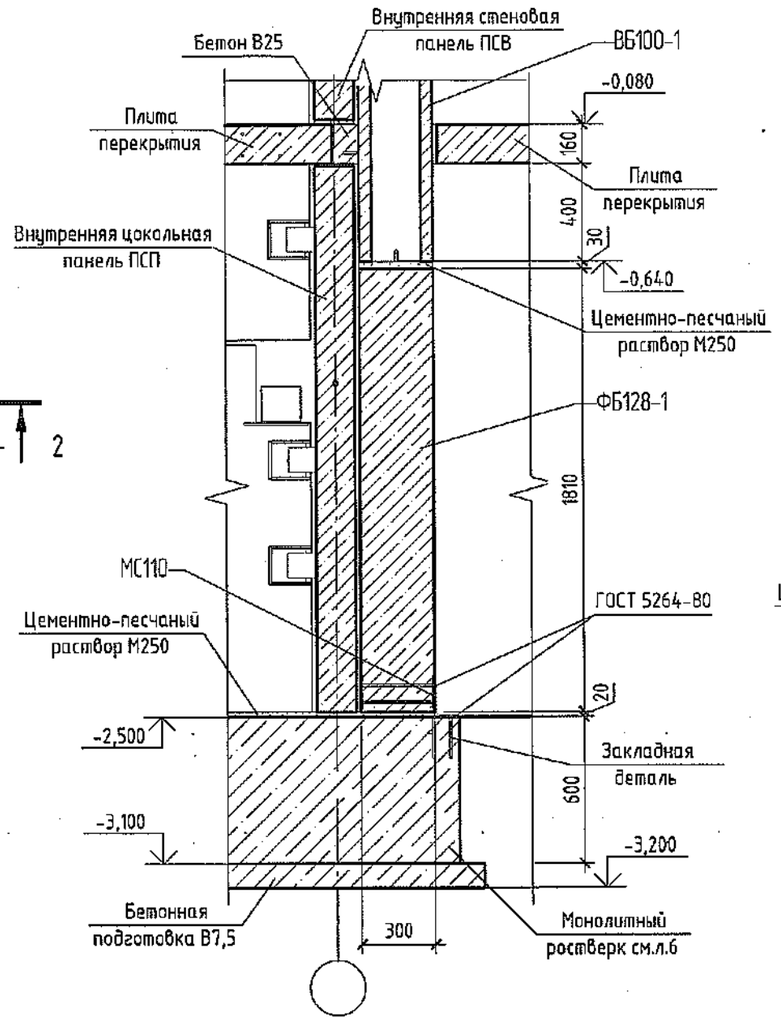

2-2

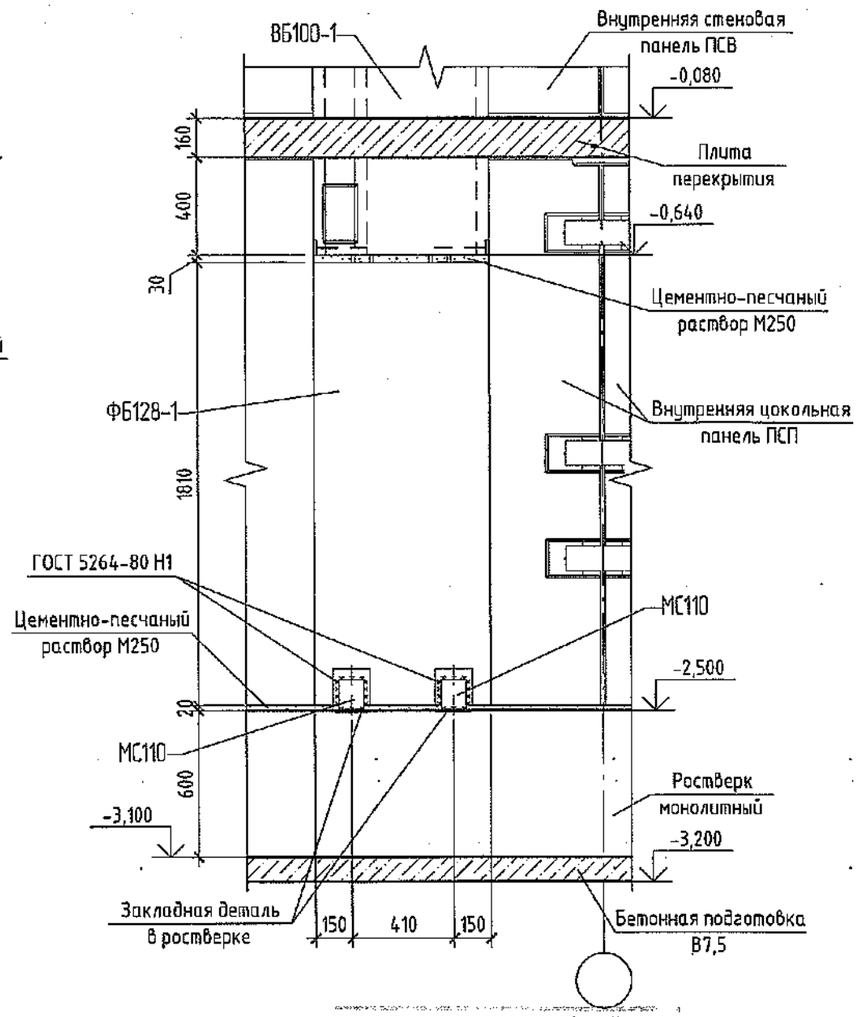

ООО "СДС-СТРОЙ"
В ПРОИЗВОДСТВО РАБОТ
Главный инженер ООО "СДС-СТРОЙ"
(подпись) (Ф.И.О.)
" " 200 г.

1. Данный лист смотреть совместно с л.14
2. Спецификацию изделий и элементов см.л.26...28.

Компоновочная схема

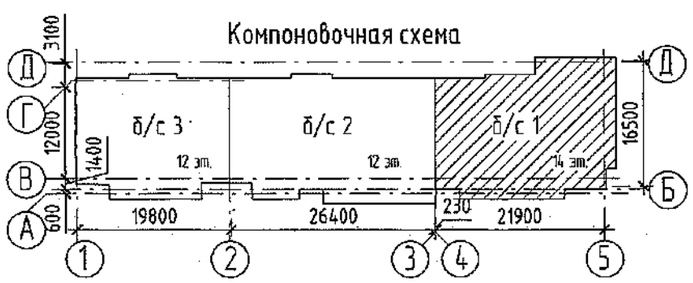

					2021	6792 - КЖ.0			
Изм.	Кол.уч.	Лист	№док.	Подп.	Дата	Кемеровская область, г.Кемерово, Ленинский район, микрорайон №64. Жилой дом №83/2.			
Разработал		Красильникова			17.11	Блок-секция №1. к2Ч.2.2-17	Стадия	Лист	Листов
Проверил		Смыкова					Р	19	
Рук.группы		Тритина							
Гл.спец.		Черникова				Деталь №2. Разрезы 1-1, 2-2.	ООО ПИ "Кузбассгорпроект"		
Н.контр.		Криволапов							

Согласовано

Взам.инв. №

Подп. и дата

Инв. № подл.

Деталь №3
Крепление кирпичных перегородок

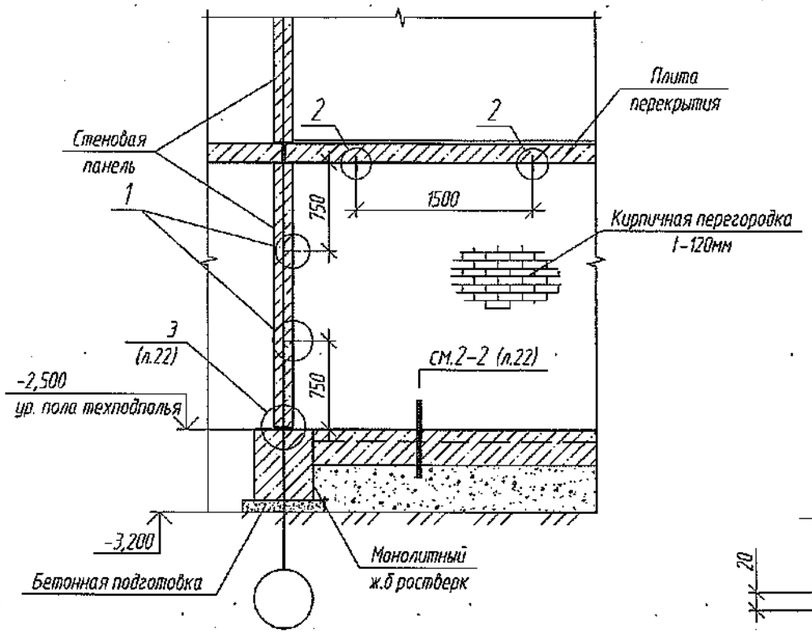

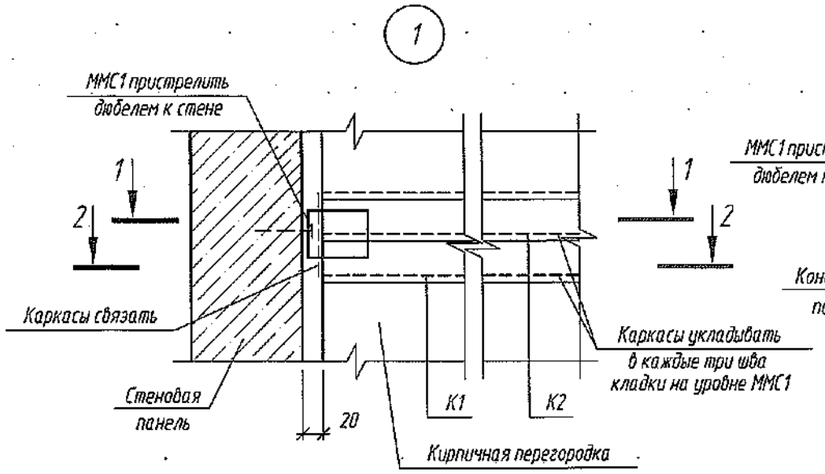

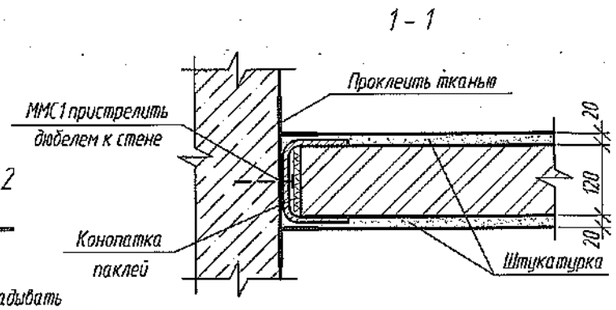

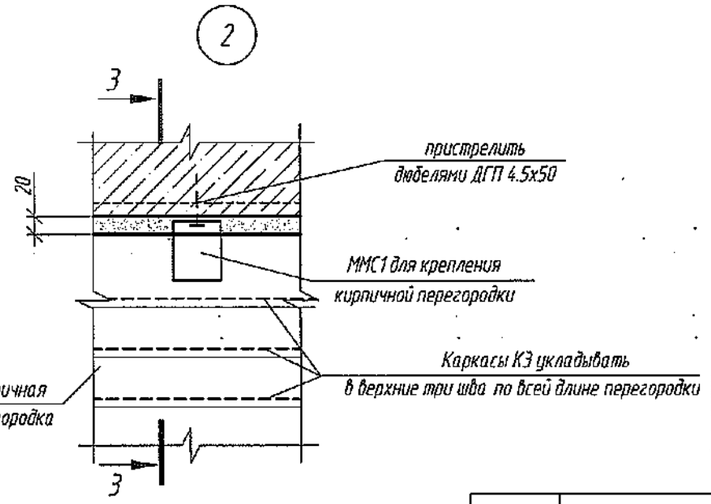

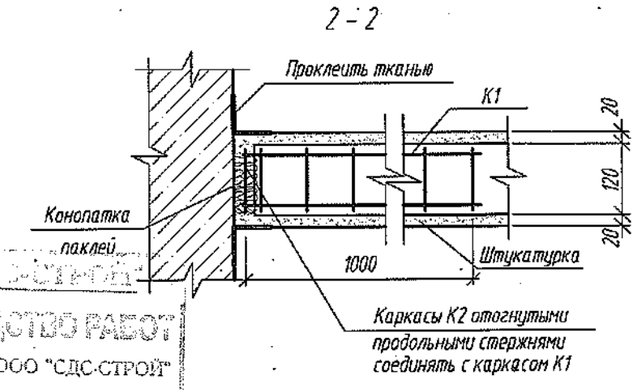

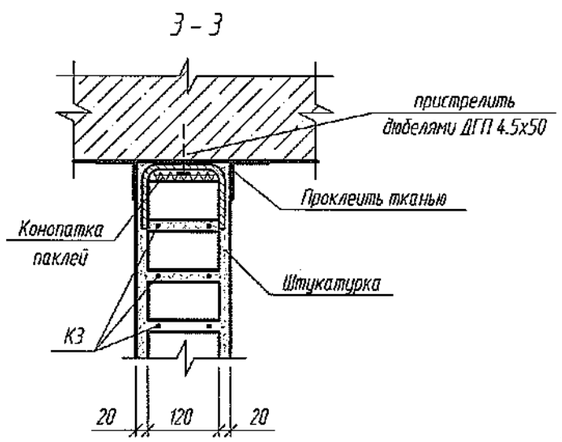

ООО "СДС-СТРОЙ"
В ПРОИЗВОДСТВО РАБОТ
Главный инженер ООО "СДС-СТРОЙ"
(подпись) (Ф.И.О.)
"____" _____ 200____ г.

Спецификация соединительных элементов

Поз.	Обозначение	Наименование	Кол.	Масса, ед,кг	Примечание
К1	6792-КЖ.0, лист 21	Каркас К1	16	0.41	шт.
К2	6792-КЖ.0, лист 21	Каркас К2	16	0.17	шт.
К3	6792-КЖ.0, лист 21	Каркас К3	51	0.17	пог. м
ММС1	6792-КЖ.0, лист 21	Соединительный элемент ММС1	26	0.55	шт.

Спецификация узлов крепления кирпичных перегородок

№ узла	Марки соединит. элемент.	Кол-во в одной детали
1 (16 шт.)	К1	1
	К2	1
	ММС1	1
2 (10 шт.)	К3	пог.м.
	ММС1	1

Данный лист см. совместно с листом 13

Компоновочная схема

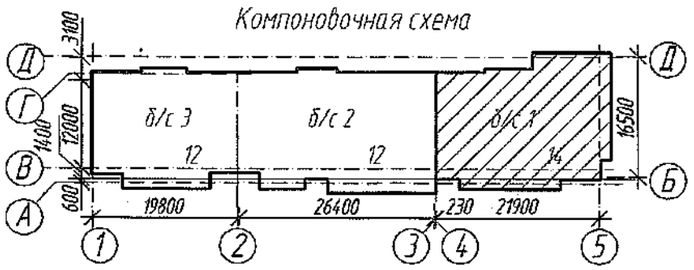

Изм.	Кол.уч	Лист	№ док.	Подп.	Дата
Разраб.		Красильникова			17.11.2021
Пров.		Смыкова			
Рук. гр.		Тритина			
Гл. спец.		Черникова			
Н. контр.		Криволапов			

6792-КЖ.0

Кемеровская область, г. Кемерово, Ленинский район, микрорайон №64. Жилой дом №83/2

Блок-секция №1
к2У.2.2-17

Стадия	Лист	Листов
Р	20	

Деталь №3. Крепление кирпичных перегородок. Узлы 1,2.

ООО ПИ "КУЗБАССГОРПРОЕКТ"

Согласовано

Взам. инв. №

Подп. и дата

Инв. № подл.

Каркас К1

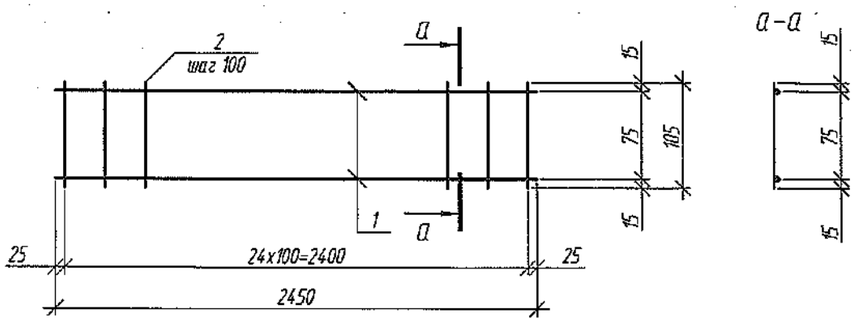

Каркас К1 в согнутом виде

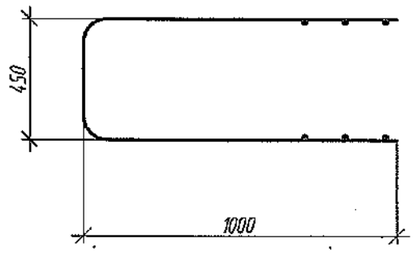

Каркас К3

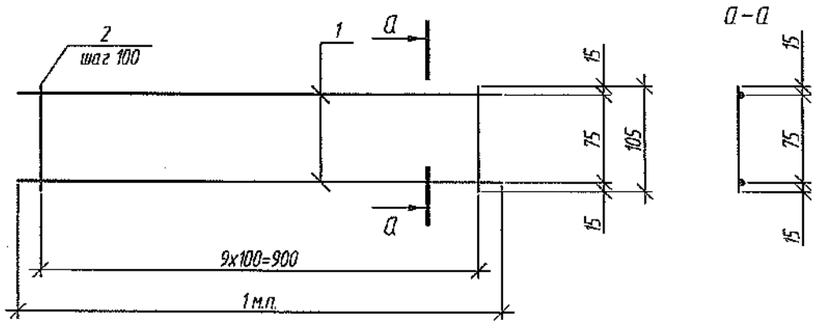

Закладная деталь ММС1

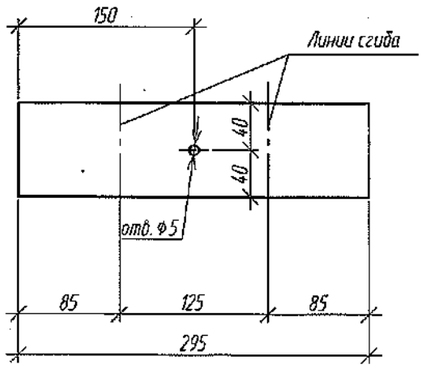

Закладная деталь ММС1 в согнутом виде

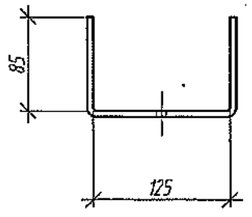

Групповая спецификация

Марка изде-лия	Поз. дет.	Наименование	Кол.	Масса 1 дет.,кг	Масса изделия, кг
К1	1	ø3 Bpl, ГОСТ 6727-80, L=2450	2	0.13	0.41
	2	ø3 Bpl, ГОСТ 6727-80, L=105	25	0.006	
К2	1	ø3 Bpl, ГОСТ 6727-80, L=1000	2	0.052	0.17
	2	ø3 Bpl, ГОСТ 6727-80, L=105	10	0.006	
К3	1	ø3 Bpl, ГОСТ 6727-80, L=1000	2	0.052	0.17
	2	ø3 Bpl, ГОСТ 6727-80, L=105	10	0.006	
ММС1		-80х3, ГОСТ 19903-2015, L=295	1	0.55	0.55

Каркас К2 в согнутом виде

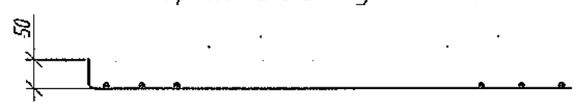

Каркас К2

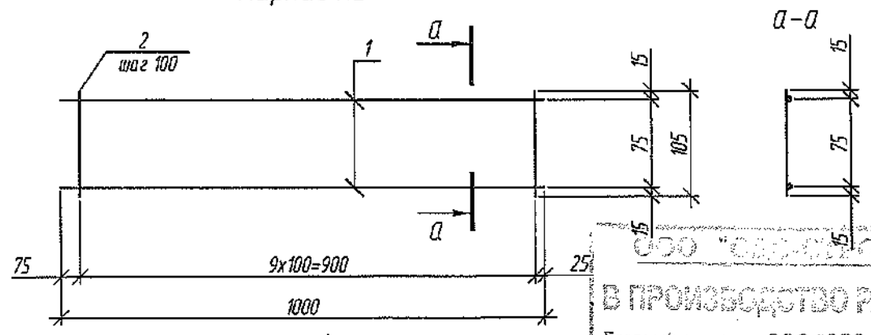

ООО "СДС-СТРОЙ"
В ПРОИЗВОДСТВО РАБОТ
Главный инженер ООО "СДС-СТРОЙ"
(подпись) (Ф.И.О.)
"____" _____ 200____ г.

Согласовано

Взам. инв. №

Подп. и дата

Инв. № подл.

Изм.	Кол.уч	Лист	№ док.	Подп.	Дата
					2021
Разраб.		Красильникова			19.11
Пров.		Смыкова			
Рук. гр.		Тритина			
Гл. спец.		Черникова			
Н. контр.		Криволапов			

6792-КЖ.0

Кемеровская область, г. Кемерово, Ленинский район, микрорайон №64. Жилой дом №83/2

Блок-секция №1
к2У.2.2-17

Стадия	Лист	Листов
Р	21	

Крепление кирпичных перегородок. Каркасы К1... К3, закладная деталь ММС1

ООО ПИ "КУЗБАССГОРПРОЕКТ"

Спецификация элементов

Поз.	Обозначение	Наименование	Кол.	Масса, ед., кг	Примечание
1	ГОСТ 34028	ф 10 А500С пог.м	51	0.62	
2	ГОСТ 34028	ф 10 А500С, l= 260 мм	56	0.16	
		Бетон В15, куб.м	1.7		

3/20

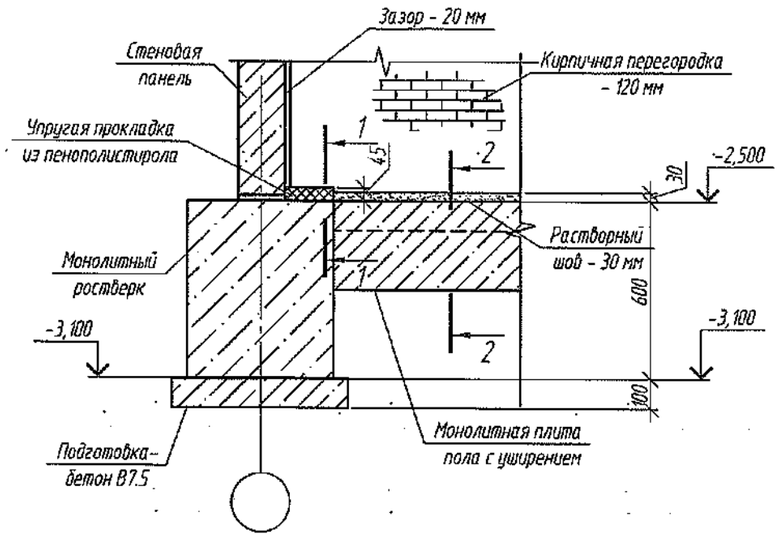

1-1

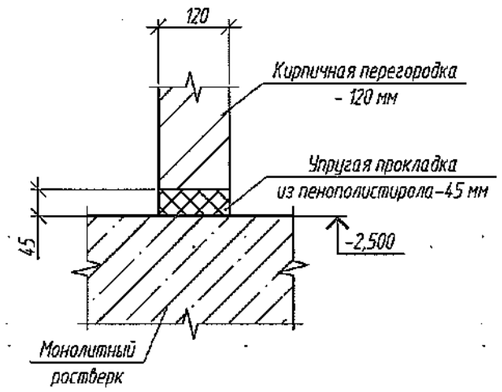

2-2

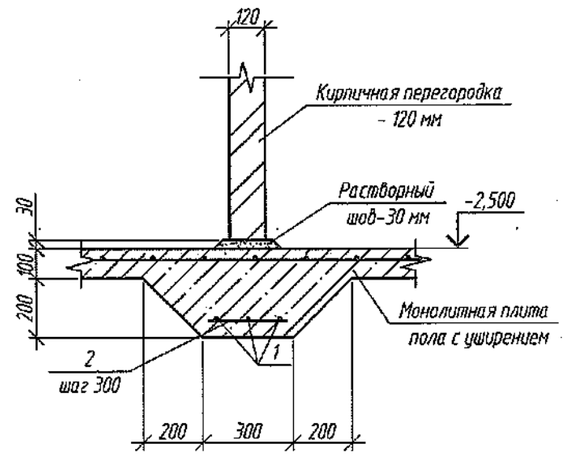

ООО "СДС-СТРОЙ"
В ПРОИЗВОДСТВО РАБОТ
Главный инженер ООО "СДС-СТРОЙ"
(подпись) (Ф.И.О.)
" " 200 г.

Под кирпичные перегородки по всей длине выполнить утолщения плиты пола (см. сечение 2-2).

Компоновочная схема

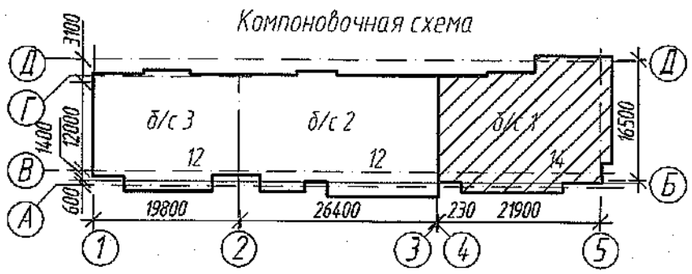

Изм.	Кол.уч	Лист	№ док.	Подп.	Дата
Разраб.		Красильникова			19.11
Пров.		Смыкова			
Рук. гр.		Тритина			
Гл. спец.		Черникова			
Н. контр.		Криволапов			

2021

6792-КЖ.0

Кемеровская область, г. Кемерово, Ленинский район, микрорайон №64. Жилой дом №83/2

Блок-секция №1
к2У.2.2-17

Стадия	Лист	Листов
Р	22	

Крепление кирпичных перегородок. Узел 3.

ООО ПИ "КУЗБАССГОРПРОЕКТ"

Согласовано

Взам. инв. №

Подп. и дата

Инв. № подл.

Деталь №4
Перекрытие шахты дымоудаления на отм. -0,080

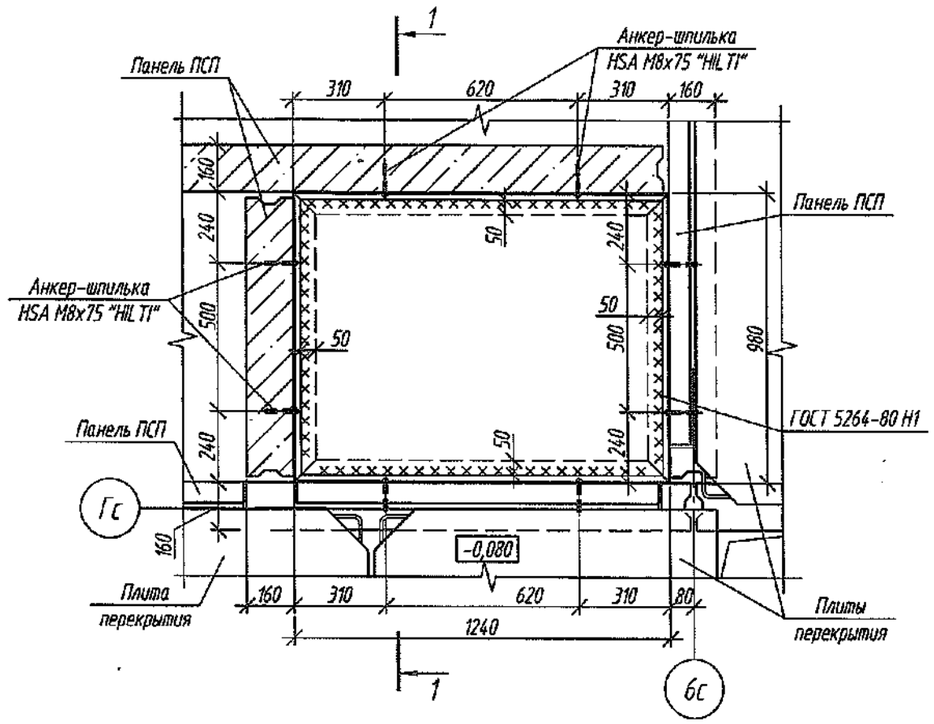

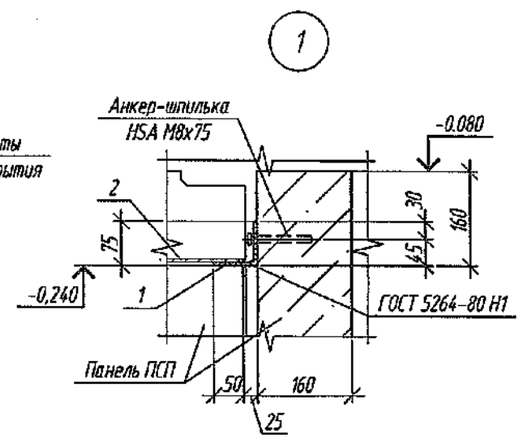

Спецификация элементов

Поз.	Обозначение	Наименование	Кол.	Масса, ед,кг	Примечание
1	ГОСТ 8509-93	Уголок 75х75х5, п.м.	4.45	5,8	
2	ГОСТ 19903-2015	- 930х2, l=1190	1	17,36	

1-1

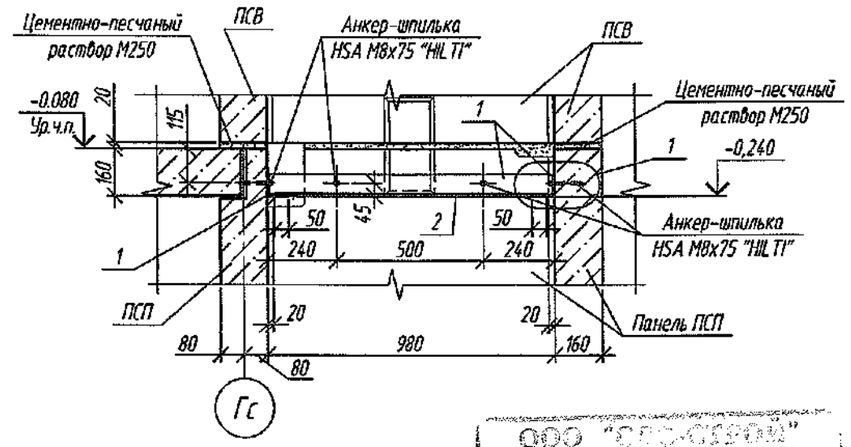

ООО "СДС-СТРОЙ"
В ПРОИЗВОДСТВО РАБОТ
Главный инженер ООО "СДС-СТРОЙ"
(подпись) (Ф.И.О.)
"___" _____ 200___ г.

1. Указания по антикоррозийной защите стальных деталей см. СДС2010/15.0-1-ТТ
2. Сварку металлических изделий вести по ГОСТ 5264-80 электродами Э42 по ГОСТ 9467-75.
3. Для обеспечения необходимой герметичности шахты дымоудаления, зазоры между шахтой дымоудаления и металлическим щитом перекрытия на отм. -0,080 зачеканить цементно-песчанным раствором М250.

Компоновочная схема

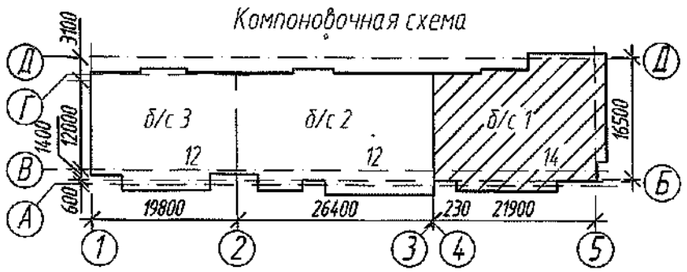

					2022	6792-КЖ.0
4	-	зам	50-22		25.01	Кемеровская область, г. Кемерово, Ленинский район, микрорайон №64. Жилой дом №83/2
Изм.	Кол.уч	Лист	№ док.	Подп.	Дата	
Разраб.		Красильникова			26.01	Блок-секция №1 к2У.2.2-17 — Стадия: Р; Лист: 23; Листов:
Пров.		Смыкова				
Рук. гр.		Тритина				
Гл. спец.		Черникова				Деталь №4. Перекрытие шахты дымоудаления на отм. -0,080 — ООО ПИ "КУЗБАССГОРПРОЕКТ"
Н. контр.		Криволапов				

Согласовано

Взам. инв. №

Подп. и дата

Инв. № подл.

Приямок Прм1

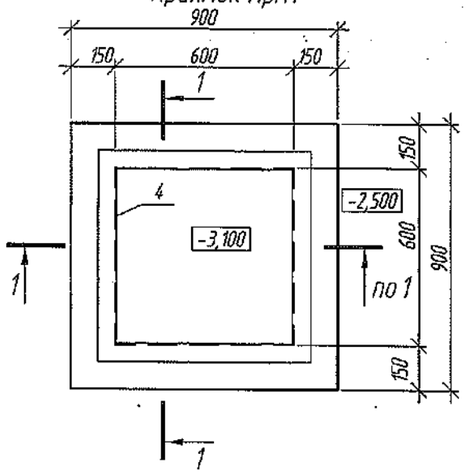

Крышка приямка К1

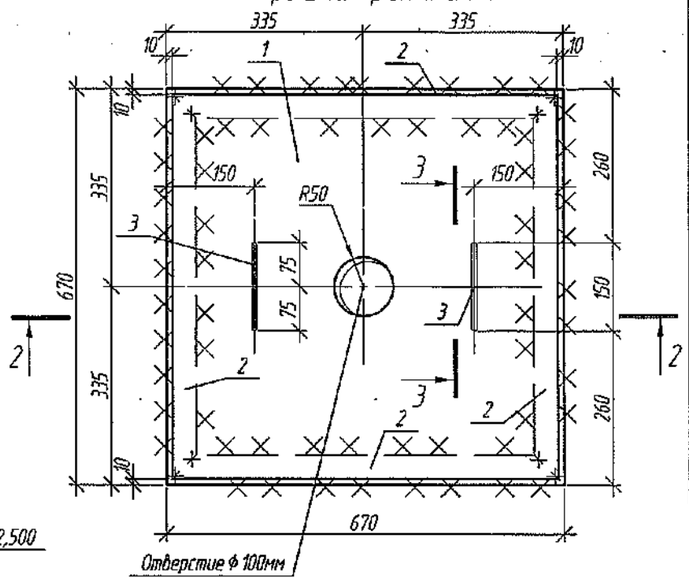

1–1

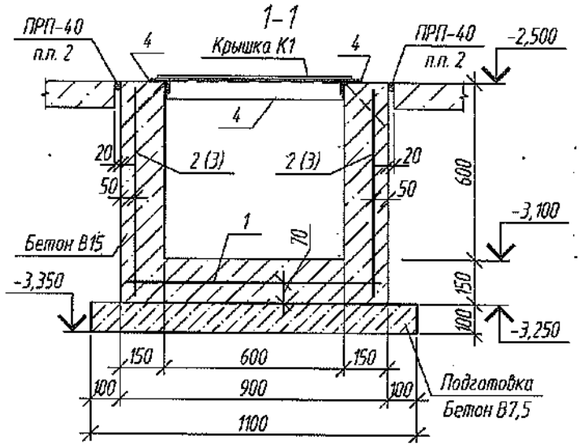

2–2

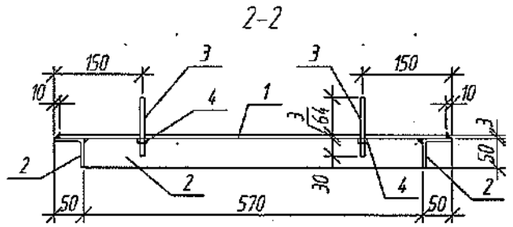

3–3

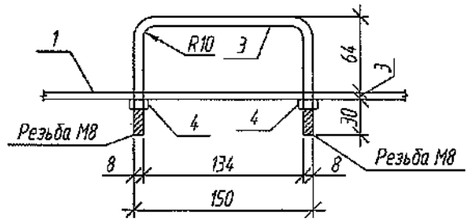

План перекрытия приямка ПРм1

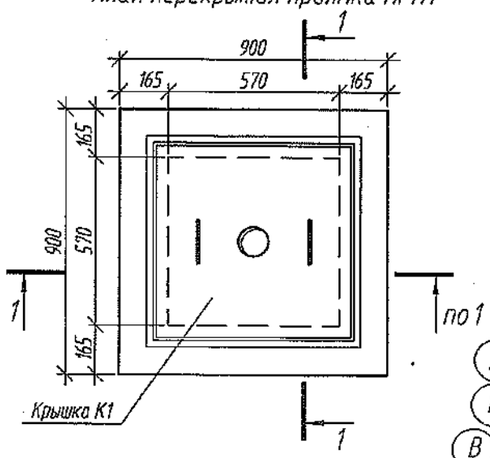

Компоновочная схема

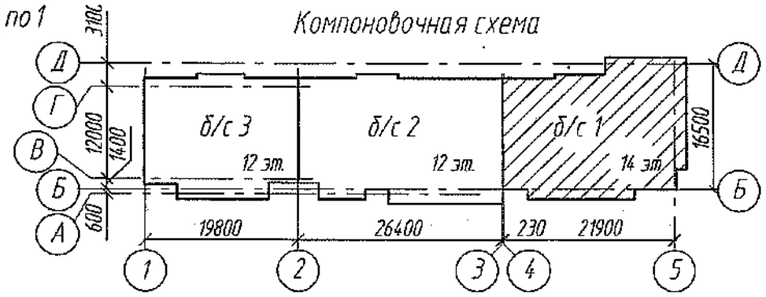

Спецификация (на один приямок)

Поз.	Обозначение	Наименование	Кол.	Масса, ед,кг	Примечание
		Приямок Прм1			
1	ГОСТ 23279	Сетка 4С $\frac{5Вр1-100}{5Вр1-100}$ 85х85 $\frac{75}{75}$	1	1.96	
2	ГОСТ 23279	Сетка 4С $\frac{5Вр1-100}{5Вр1-100}$ 70х85 $\frac{25}{50}$	2	1.76	
3	ГОСТ 23279	Сетка 4С $\frac{5Вр1-100}{5Вр1-100}$ 70х85 $\frac{75}{50}$	2	1.68	
4	С. 1.400–15 вып.1	Закладная деталь МН555	2.9	5.30	пог.м.
К1	см. данный лист	Крышка К1	1	20.15	
		Материалы			
	ГОСТ 19177–81	ПРП-40.К-30.500 пог.м	3.20		
		Бетон В15 $м^3$	0.40		
		Бетон В7,5 $м^3$	0.15		

Спецификация на крышку приямка К1

Марка изделия	Поз. дет.	Наименование	Кол.	Масса 1 дет., кг	Масса изделия, кг	
К1	1	Лист ромб В-К-ПУ-3,0х650х650 Ст3сп ГОСТ8568-77	1	10.60	20.15	10.60
	2	L50х5, пог.м	2.47	3.77		9.31
	3	Шпилька М8, L=315 мм	2	0.12		0.24
	4	Гайка М8	4			

1. Стальные элементы окрасить эмалью ПФ-115 по ГОСТ 6465-76 за два раза по грунту ГФ-021 по ГОСТ 25129-82 в два слоя.
2. Зазор между полом и приямком заполнить прокладкой резиновой пористой уплотняющей ПРП-40.К-30.500 по ГОСТ 19177-81. Снаружи шов обработать тиоколовым герметиком.
3. Схему расположения приямков см. на л. 14.
4. Количество приямков на блок-секцию 1- 3 шт.
5. Материалы металлических конструкций сталь С245 ГОСТ 27772-2015.

ООО "СДС-СТРОЙ"
В ПРОИЗВОДСТВО РАБОТ
Главный инженер ООО "СДС-СТРОЙ"
(подпись) (Ф.И.О.)
" " 200 г.

Согласовано

Взам. инв. №

Подп. и дата

Инв. № подл.

Изм.	Кол.уч	Лист	№ док.	Подп.	Дата
Разраб.		Кудрявцева			2021
Пров.		Красильникова			
Рук. гр.		Тритина			
Гл.спец.		Черникова			
Н. контр.		Криволапов			

6792-КЖ.0

Кемеровская область, г. Кемерово, Ленинский район, микрорайон №64. Жилой дом №83/2

Блок-секция №1
к2У.2.2-17

Стадия	Лист	Листов
Р	24	

Приямок Прм1

ООО ПИ "КУЗБАССГОРПРОЕКТ"

Спецификация железобетонных изделий ниже отм. 0.000 (начало)

Поз.	Обозначение	Наименование	Кол.	Объем бетона ед., м³	Масса ед., кг	Примечание
Наружные цокольные стеновые панели						
НЦ147-5	СДС2010/15.2-1-И48-4	НЦ 66.15.20-105	1	1,89	4725	F150
НЦ148-2	СДС2010/15.2-1-И49-1	НЦ 66.24.20-102	2	2,96	7400	F150
НЦ148-21	СДС2010/15.2-1-И49-20	НЦ 66.24.20-121	2	2,96	7400	F150
НЦ149-3	СДС2010/15.2-1-И50-2	НЦ 33.24.20-103	1	1,50	3750	F150
НЦ149-6	СДС2010/15.2-1-И50-5	НЦ 33.24.20-106	1	1,49	3725	F150
НЦ149-10	СДС2010/15.2-1-И50-9	НЦ 33.24.20-110	1	1,27	3175	F150
НЦ149-13	СДС2010/15.2-1-И50-12	НЦ 33.24.20-113	1	1,09	2725	F150
НЦ151-10	СДС2010/15.2-1-И52-9	НЦ 55.24.20-110	1	2,50	6250	F150
НЦ151-12	СДС2010/15.2-1-И52-11	НЦ 54.24.20-112	1	2,28	5700	F150
НЦ153-6	СДС2010/15.2-1-И54-5	НЦ 20.24.20-106	1	0,90	2175	F150
НЦ154-6	СДС2010/15.2-1-И55-5	НЦ 61.24.16-106	1	2,20	5500	F150
НЦ156-6	СДС2010/15.2-1-И57-5	НЦ 55.24.16-106	1	1,93	4825	F150
НЦ198-2	СДС2010/15.2-1-И99-1	НЦ 20.24.16-102	1	0,68	1700	F150
НЦ201-1	СДС2010/15.2-1-И102	НЦ 33.15.20-101	1	0,91	2275	F150
НЦ202-1	СДС2010/15.2-1-И103	НЦ 25.24.20-101	1	1,11	2775	F150
Общий итог: 17			17	31,60		

Спецификация железобетонных изделий ниже отм. 0.000 (начало)

Поз.	Обозначение	Наименование	Кол.	Объем бетона ед., м³	Масса ед., кг	Примечание
Внутренние цокольные стеновые панели						
ПСП160-54	СДС2010/15.2-2-И61-53	ПСП 66.22,5.16-154	1	1,70	4250	F150
ПСП161-43	СДС2010/15.2-2-И62-42	ПСП 65.22,5.16-143	1	1,97	4925	F150
ПСП161-44	СДС2010/15.2-2-И62-43	ПСП 65.22,5.16-144	1	1,97	4925	F150
ПСП162-3	СДС2010/15.2-2-И63-2	ПСП 52,5.22,5.16-103	1	1,60	4000	F150
ПСП162-26	СДС2010/15.2-2-И63-25	ПСП 52,5.22,5.16-126	1	1,56	3900	F150
ПСП162-29	СДС2010/15.2-2-И63-28	ПСП 52,5.22,5.16-129	1	1,83	4575	F150
ПСП169-2	СДС2010/15.2-2-И70-1	ПСП 32.22,5.16-102	1	0,83	2075	F150
ПСП169-9	СДС2010/15.2-2-И70-8	ПСП 32.22,5.16-109	1	0,76	1900	F150
ПСП169-10	СДС2010/15.2-2-И70-9	ПСП 32.22,5.16-110	1	0,86	2150	F150
ПСП169-12	СДС2010/15.2-2-И70-11	ПСП 32.22,5.16-112	1	1,12	2800	F150
ПСП173-19	СДС2010/15.2-2-И74-18	ПСП 66,5.22,5.16-119	1	2,06	5150	F150
ПСП175-19	СДС2010/15.2-2-И76-18	ПСП 54,5.22,5.16-119	1	1,64	4100	F150
ПСП212-4	СДС2010/15.2-2-И113-3	ПСП 18.22,5.16-104	1	0,32	800	F150
ПСП216-1	СДС2010/15.2-2-И117	ПСП 59.15.16-101	1	1,24	3100	F150
ПСП217-1	СДС2010/15.2-2-И118	ПСП 64.24.16-101	1	2,40	6000	F150
ПСП218-2	СДС2010/15.2-2-И119-1	ПСП 65.24.16-102	1	2,01	5025	F150
ПСП219-1	СДС2010/15.2-2-И120	ПСП 60,5.24.16-101	1	2,18	5450	F150
ПСП220-2	СДС2010/15.2-2-И121-1	ПСП 66.24.16-102	1	2,20	5500	F150
ПСП222-1	СДС2010/15.2-2-И123	ПСП 9,5.24.16-101	1	0,35	875	F150
ПСП223-1	СДС2010/15.2-2-И124	ПСП 26.24.16-101	1	0,95	2375	F150
Общий итог: 20			20	29,55		

4.1

В производство работ
Главный инженер ООО "СДС-СТРОЙ"
(подпись) (Ф.И.О.)
"__" ____ 200__ г.

Взам. инв. №

Подп. и дата

Инв. № подл.

Компоновочная схема

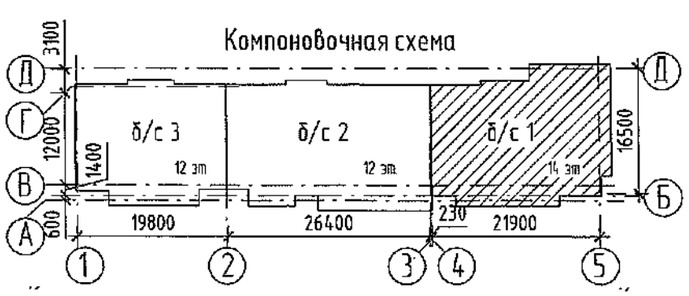

Изм.	Кол.уч.	Лист	№док.	Подп.	Дата
4	1	зам.	50-22		25.01
3	1	зам.	1483-21		29.12.21

2022

Разработал	Красильникова		26.01
Проверил	Смыкова		
Рук.группы	Тритина		26.01
Гл.спец.	Черникова		
Н.контр.	Криволапов		

6792 - КЖ.0

Кемеровская область, г.Кемерово, Ленинский район, микрорайон №64. Жилой дом №83/2.

Блок-секция №1. кМУ.2.2-17

Стадия	Лист	Листов
Р	26	

Спецификация железобетонных изделий ниже отм. 0.000 (начало)

ООО ПИ "Кузбассгорпроект"

Спецификация железобетонных изделий ниже отм. 0.000 (продолжение)

Поз.	Обозначение	Наименование	Кол.	Объем бетона ед., м³	Масса ед., кг	Примечание
		Плиты перекрытия				
П169-12-В25	СДС2010/15.3-1-И70-11	П 60.33-4.5-112-В25	1	3,09	7725	F100
П237-1-В25	СДС2010/15.3-1-И138	П 28,5.13.5-4.5-101-В25	1	0,54	1350	F100
ПД102Ат-1	СДС2010/15.3-2-И3	ПД 66.13-4-Ат800-101	4	1,34	3350	F200
ПД238-1-В25	СДС2010/15.3-1-И139	ПД 36.19-4,5-101-В25 6.5	1	1,05	2625	F100
ПД277-~~1~~ 2-В25	СДС2010/15.3-1-И178-2	ПД 44.20-4,5-~~101~~ 105-В25	1	1,32	3300	F100
ПД288-1	СДС2010/15.3-1-И189	ПД 32,5.13-4-101	1	0,66	1650	F200
ПТ100Ат-162	СДС2010/15.3-2-И1-161	ПТ 66.30-4.5-Ат800-262	1	3,05	7625	F100
ПТ100Ат-242	СДС2010/15.3-2-И1-241	ПТ 66.30-4.5-Ат800-342	1	3,01	7525	F100
ПТ100Ат-250	СДС2010/15.3-2-И1-249	ПТ 66.30-4.5-Ат800-350	1	2,99	7475	F100
ПТ100Ат-251	СДС2010/15.3-2-И1-250	ПТ 66.30-4.5-Ат800-351	1	2,99	7475	F100
ПТ101Ат-27	СДС2010/15.3-2-И2-26	ПТ 66.24-4.5-Ат800-127	1	2,50	6250	F100
ПТ101Ат-84	СДС2010/15.3-2-И2-83	ПТ 66.24-4.5-Ат800-184	2	2,50	6250	F100
ПТ101Ат-97	СДС2010/15.3-2-И2-96	ПТ 66.24-4.5-Ат800-197	1	2,50	6250	F100
ПТ103-15-В25	СДС2010/15.3-1-И4-14	ПТ 46.33-4.5-115-В25	1	2,38	5950	F100
ПТ130-4-В25	СДС2010/15.3-1-И31-3	ПТ 45.33-4.5-104-В25	1	2,19	5475	F100
ПТ144-18-В25	СДС2010/15.3-1-И45-17	ПТ 54.33-4.5-118-В25	1	2,78	6950	F100
ПТ188-3-В25	СДС2010/15.3-2-И89-2	ПТ 33.24-4.5-103-В25	1	1,24	3100	F100
ПТ190-17-В25	СДС2010/15.3-2-И91-16	ПТ 33.30-4.5-117-В25	1	1,52	3800	F100
ПТ240-1-В25	СДС2010/15.3-1-И141	ПТ 22.21.5-4,5-101-В25	1	0,72	1800	F100
ПТ248-1-В25	СДС2010/15.3-1-И149	ПТ 46,5.17-4,5-101-В25	1	1,26	3150	F100
ПТ271-1-В25	СДС2010/15.3-1-И172	ПТ 32.28,5-4,5-101-В25 6.2	1	1,42	3550	F100
ПТ272-~~1~~ 2-В25	СДС2010/15.3-1-И173-1	ПТ 32.13.5-4,5-~~101~~ 102-В25	1	0,60	1500	F100
ПТ273-1-В25	СДС2010/15.3-1-И174	ПТ 33.20-4,5-101	1	0,88	2200	F100
ПТу274-~~1~~ 6-В25	СДС2010/15.3-1-И175-5	ПТу 44.20-4,5-~~101~~ 106-В25	1	1,29 31	3225 75	F100
ПТу274-2-В25	СДС2010/15.3-1-И175-1	ПТу 44.20-4,5-102-В25 6.3	1	1,29	3225	F100
Общий итог: 29			29	51,63 5165 6.4		

3.1 3.2

Компоновочная схема

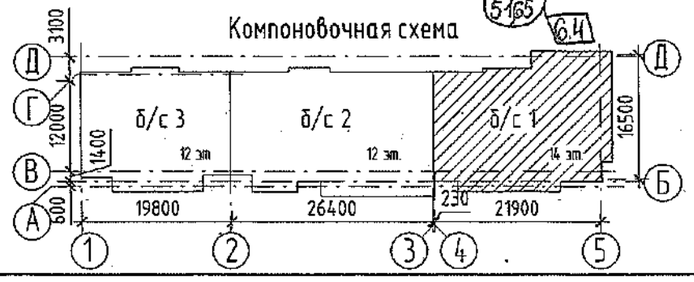

Спецификация железобетонных изделий ниже отм. 0.000 (продолжение)

Поз.	Обозначение	Наименование	Кол.	Объем бетона ед., м³	Масса ед., кг	Примечание
		Стенки лоджий				
СЛЦ116-1	СДС2010/15.2-8-И17	СЛЦ14.24.20-101	3	0,66	1650	F200
СЛЦ116-2	СДС2010/15.2-8-И17-1	СЛЦ14.24.20-102	3	0,66	1650	F200
СЛЦ116-3	СДС2010/15.2-8-И17-2	СЛЦ 14.24.20-103	1	0,66	1650	F200
СЛЦ117-1	СДС2010/15.2-8-И18	СЛЦ14.22,5.20-101	2	0,62	1550	F200
Общий итог: 9			9	5,86		
		Лестничные марши				
ЛМ108-1	СДС2010/15.4-1-И9	ЛМ 22.12.9-101	1	0,62	2875	
ЛС112-1	СДС2010/15.4-1-И13	ЛС 13,5.15.38-101	1	0,06	150	
ЛС113-1	СДС2010/15.4-1-И14	ЛС 13,5.19.38-101	5	0,06	150	
Общий итог: 7			7	0,98		
		Изделия доборные				
Б120-9	СДС2010/15.6-1-И21-8	Б 31.3.22-109	1	0,20	525	F100
Б205-1	СДС2010/15.6-1-И106	Б 38.3.16-101	1	0,17	425	F100
Б206-1	СДС2010/15.6-1-И107	Б 29.5.3.22-101	1	0,18	450	F100
Б207-1	СДС2010/15.6-1-И108	Б 18.3.16-101	1	0,08	200	F100
Б208-1	СДС2010/15.6-1-И109	Б 33.2.30-101	2	0,21	550	F100
ФБ114-1	СДС2010/15.6-1-И15	ФБ 5.9.16-101	1	0,07	175	F150
ФБ128-1	СДС2010/15.6-1-И29	ФБ7.18.30-101	2	0,39	975	F150
ФБ172-1	СДС2010/15.6-1-И73	ФБ14.5.18.~~30~~ 5-101	5	0,78	1955	F150
Общий итог: 14			14	5,80		

6.1

3.3

ООО "СДС-СТРОЙ"
К ПРОИЗВОДСТВУ РАБОТ
Главный инженер ООО "СДС-СТРОЙ"
(подпись) (Ф.И.О.)
" " 200 г.

Согласовано

Взам. инв. №

Подп. и дата

Инв. № подл.

Изм.	Кол.уч.	Лист	№док.	Подп.	Дата
6	5	изм.	245-21		2021 29.08.21
3	3	зам.	1483-21		27.12.
2	1	зам.	1410-21		13.12.
Разработал		Красильникова			17.11
Проверил		Смыкова			
Рук.группы		Тритина			
Гл.спец.		Черникова			
Н.контр.		Криволапов			

6792 - КЖ.0

Кемеровская область, г.Кемерово, Ленинский район, микрорайон №64. Жилой дом №83/2.

Блок-секция №1. к2У.2.2-17

Стадия	Лист	Листов
Р	27	

Спецификация железобетонных изделий ниже отм. 0.000 (продолжение).

ООО ПИ "Кузбассгорпроект"

Спецификация железобетонных изделий ниже отм. 0.000 (окончание)

Поз.	Обозначение	Наименование	Кол.	Объем бетона ед., м³	Масса ед., кг	Приме-чание
		Шахта лифта				
Ш1-1	6792-КЖ.0, л.25	Шахта лифта Ш1-1	1			
Прм1	6792-КЖ.0, л.24	Приямок Прм1	3			
		Металлические изделия				
С6.19	СДС 2010-15.1-2	Сетка С6.19	3		0.21	
У1	ГОСТ 8510-86	Уголок 50х75х5, L=1330	5		6.37	
К1	ГОСТ 8240-89	Швеллер 24У, L=1915	2		45.96	
1	ГОСТ 10704-91	Труба 159х 4 ,L=3100	2		47.4	
		Материалы				
		Бетон В25, F150, W4, м³	1.8			плиты
		Бетон В25, F150, W4, м³	1.2			стены
		ЦПР М250, м³	0,5			плиты
		ЦПР М250, м³	1,7			стены
		ЦПР М250 с добавлением "Кальматрон", м³	0,03			плиты лоджий
		ЦПР М250 с добавлением "Кальматрон", м³	0,3			стены лоджий

10.1

3.1

Спецификация монтажных элементов ниже отм. 0,000

Тип	Обозначение	Наименование	Кол-во	Масса, ед.кг.	Приме чание
МС101	СДС2010/15.1-2-МС	Монтажный элемент МС101	32	0,22	
МС102	СДС2010/15.1-2-МС	Монтажный элемент МС102	13	1,88	
МС104	СДС2010/15.1-2-МС	Монтажный элемент МС104	2	0,29	
МС105	СДС2010/15.1-2-МС	Монтажный элемент МС105	23	1,26	
МС109	СДС2010/15.1-2-МС	Монтажный элемент МС109	89	1,23	
МС110	СДС2010/15.1-2-МС	Монтажный элемент МС110	191	1,26	
МС111	СДС2010/15.1-2-МС	Монтажный элемент МС111	9	0,75	
МС112	СДС2010/15.1-2-МС	Монтажный элемент МС112	61	0,32	
МС113	СДС2010/15.1-2-МС	Монтажный элемент МС113	46	0,50	
МС114	СДС2010/15.1-2-МС	Монтажный элемент МС114	1	0,17	
МС115	СДС2010/15.1-2-МС	Монтажный элемент МС115	28	1,44	
МС116	СДС2010/15.1-2-МС	Монтажный элемент МС116	4	0,33	
МС118	СДС2010/15.1-2-МС	Монтажный элемент МС118	2	2,76	
МС120	СДС2010/15.1-2-МС	Монтажная деталь МС120	11	0,80	
МС123	СДС2010/15.1-2-МС	Монтажный элемент МС123	2	0,28	
МС124	СДС2010/15.1-2-МС	Монтажный элемент МС124	4	2,14	
МС128	СДС2010/15.1-2-МС	Монтажный элемент МС128	6	1,35	
МС134	СДС2010/15.1-2-МС	Монтажный элемент МС134	81	0,18	
МС136	СДС2010/15.1-2-МС	Монтажный элемент МС136	2	0,21	
МСА5	СДС2010/15А.1-2.10-МСА	Монтажный элемент МСА5	3	0,85	
СМ102	СДС2010/15.1-2-СМ102	Столик монтажный СМ102	4	7,50	
СМ106	СДС2010/15.1-2-СМ106	Столик монтажный СМ106	1	7,35	

ООО "СДС-СТРОЙ"
ГЛАВНЫЙ ИНЖЕНЕР
ГАЛИМОВ Е.Ш. 17.06.2022
ВОСПРОИЗВОДСТВО РАБОТ

Согласовано

Взам. инв. №

Подп. и дата

Инв. № подл.

Компоновочная схема

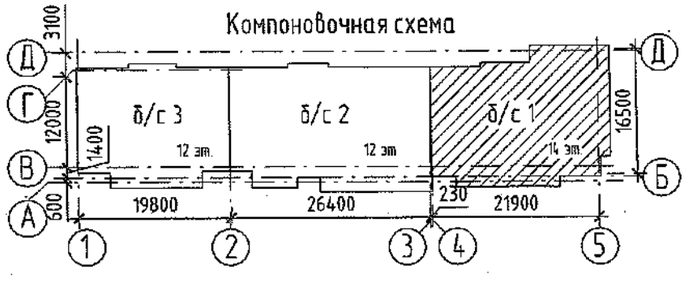

Изм.	Кол.уч.	Лист	№док.	Подп.	Дата
					2021
10	1	зам.	675-22		17.06.22
3	1	зам.	1483-21		27.12.21

Разработал	Красильникова		17.11
Проверил	Смыкова		
Рук.группы	Тритина		
Гл.спец.	Черникова		
Н.контр.	Криволапов		

6792 - КЖ.0

Кемеровская область, г.Кемерово, Ленинский район, микрорайон №64. Жилой дом №83/2.

Блок-секция №1. кМУ.2.2-17

Стадия	Лист	Листов
Р	28	

Спецификация железобетонных изделий ниже отм. 0.000 (окончание). Спецификация монтажных элементов ниже отм. 0,000. Расход материалов

ООО ПИ "Кузбассгорпроект"